ОБЩЕСТВО С ОГРАНИЧЕННОЙ ОТВЕТСТВЕННОСТЬЮ
"СФЕРА ЭКОНОМНЫХ ТЕХНОЛОГИЙ"

Микрорайон "Прибрежный на ЛБИ в г. Омске"
Жилой дом по адресу Бульвар Кузьмина 27,
ул. Крупской 13 к 4

РАБОЧАЯ ДОКУМЕНТАЦИЯ

Диспетчеризация

Комплект рабочих чертежей
55:36:110101:16412-1-А

Главный инженер проекта _____/ Войтиков А.В./

2017

Согласовано

Взам. инв.№

Подпись и дата

Инв.№ подл.

Общие указания

Проект "Автоматизированная система учета энергоресурсов" (АСКУЭР) "Хронос" выполнен в соответствии с техническими условиями, выданными Заказчиком.

Проект предусматривает работы по установке АСКУЭР на основе счетчиков воды "Протей", счетчиков импульсов "Борей 4", блока автоматизации (M-Bus) и концентраторов "Гермес".

Для организации поквартирного учета воды предусмотрена установка счетчиков воды "Протей" Ду 15 со встроенным радиомодулем RF-433.

Для организации поквартирного учета электрической энергии используются электросчетчики однофазные, однотарифные EKF 101 с импульсным выходом, к каждому прибору учета проводным интерфейсом подключен счетчик импульсов беспроводной "Борей 4" RF-433 МГц.

Сьем и обработка показаний с индивидуальных приборов учета производится подъездными и общедомовыми концентраторами "Гермес", установленными на всех этажах дома по 1 комплекту в составе (Щиток металлический ЩРН 12, Автомат 2-х полюсной, модульный источник питания, концентратор "Гермес", антенны RF/GSM).

Индивидуальный учет тепла счетчики VALTEC VHM-T-15/0,6-M-П организован по проводному интерфейсу MBus. Сигналы несколькими проводными линиями собираются в подвальном этаже в Блок автоматизации MBus СЭТ.469333.097.

Для офисных помещений организация автоматизированного учета выполнена по тем же принципам, что и индивидуальный учет.

Приборы общедомового учета электричества располагаются в помещении электрощитовой на 1 этаже (Меркурий 230 ART) с импульсным выходом. Сьем показаний осуществлен по средствам установки счетчиков импульсов "Борей 4".

Приборы общедомового учета воды располагаются в помещениях ИТП, насосной станции в подвальном этаже СВМ 40Д, СВМ 32Д с импульсным выходом. Сьем показаний осуществлен по средствам установки счетчиков импульсов "Борей 4".

Сьем показаний с общедомового счетчика тепла ТВ-7-04 осуществляется по интерфейсу RS-232, концентратором "Гермес", расположенным рядом.

Коммутация между всеми концентраторами происходит по радиоканалу RF-433. Сигналы собираются от разных линий общедомовыми концентраторами, установленными в подвале, на 9-ом этаже, на 10-ом этаже.

Линии питания выполняются негорючими кабелями.

При монтаже руководствоваться эксплуатационной документацией на оборудование.

Технические решения, принятые в рабочих чертежах, соответствуют требованиям, экологических, санитарно - гигиенических, противопожарных, и других норм, действующих на территории Российской Федерации и обеспечивают безопасную для жизни и здоровья людей эксплуатацию обьекта при соблюдении предусмотренных рабочими чертежами мероприятий.

Ведущий инженер проекта Войтиков А.В.

ВЕДОМОСТЬ ЧЕРТЕЖЕЙ ОСНОВНОГО КОМПЛЕКТА

? п/п	Наименование	Примечание
1	Общие данные	
2	Условные обозначения	
3	План расположения счетного и коммутирующего оборудования техподполья	
4	План расположения счетного и коммутирующего оборудования техподполья	
5	План расположения сетей электрооборудования 1-го этажа	
6	План расположения сетей электрооборудования 2-18-го этажей (четные)	
7	План расположения сетей электрооборудования 1-17-го этажей (нечетные)	
8	Принципиальная схема распределительной сети ВРУ-1, ВРУ-2	
9	Принципиальная схема распределительной сети ВРУ-3	
10	Принципиальная схема групповой сети ЩУГ-1-ЩУГ-6	
11	Схема подключения щитов концентраторов типа ЩК1	
12	Схема подключения щитов концентраторов типа ЩК2	
13	Схема подключения щитов концентраторов типа ЩК3	
14	Схема подключения щитов концентраторов типа ЩК4	
15	Схема подключения разветвителя RS-485/MBus	
16	Схема тепловых щитов этажных	
17	Таблицы наполнения. Жилой дом по адресу ул. Крупской 13 к 4. (Начало)	
18	Таблицы наполнения. Жилой дом по адресу ул. Крупской 13 к 4. (Продолжение)	
19	Таблицы наполнения. Жилой дом по адресу ул. Крупской 13 к 4. (Окончание)	
20	Таблицы наполнения. Жилой дом по адресу Бульвар Кузьмина 27. (Начало)	
21	Таблицы наполнения. Жилой дом по адресу Бульвар Кузьмина 27. (Продолжение)	
22	Таблицы наполнения. Жилой дом по адресу Бульвар Кузьмина 27. (Окончание)	
23	Спецификация оборудования, изделий и материалов	2 листа

Согласовано

Взам. инв.№

Подпись и дата

Инв.№ подл.

Изм.	Кол.уч	Лист	Nдок.	Подп.	Дата	55:36:110101:16412-1-А			
						Проект застройки микрорайона "Прибрежный на ЛБИ в г. Омске"			
Разработал						Жилой дом по адресу Бульвар Кузьмина 27, ул. Крупской 13 к 4	Стадия	Лист	Листов
Проверил							Р	1	
Т. контр.									
						Общие данные	ООО "СФЕРА ЭКОНОМНЫХ ТЕХНОЛОГИЙ"		
Н. контр.									
Утв.									

УСЛОВНЫЕ ОБОЗНАЧЕНИЯ

Обозначение	Наименование
imp	Счетчик импульсов "Борей 4"
	Счетчик холодной воды "Протей 15"
	Счетчик горячей воды "Протей 15"
TM	Теплосчетчик MBus
	Щит концентратора этажный типа ЩК1, ЩК2
	Щит концентратора этажный типа ЩК3
	Щит концентратора этажный типа ЩК4
	Разветвитель RS-485/MBus
	ЩУГ
	Щит квартирный
wh	Счетчик Меркурий 230АМ
	Тепловычеслитель ТВ7-04
	Счетчик холодной воды СВМ-40Д
	Счетчик холодной воды СВМ-32Д

Согласовано

Взам. инв.№

Подпись и дата

Инв.№ подл.

Изм.	Кол.уч	Лист	N док.	Подп.	Дата
Разработал					
Проверил					
Т. контр.					
Н. контр.					
Утв.					

55:36:110101:16412-1-А

Проект застройки микрорайона "Прибрежный на ЛБИ в г. Омске"

Жилой дом по адресу Бульвар Кузьмина 27, ул. Крупской 13 к 4

Стадия	Лист	Листов
Р	2	

Условные обозначения

ООО "СФЕРА ЭКОНОМНЫХ ТЕХНОЛОГИЙ"

План расположения счетчного и коммутирующего оборудования техподполья по адресу Бульвар Кузьмина 27

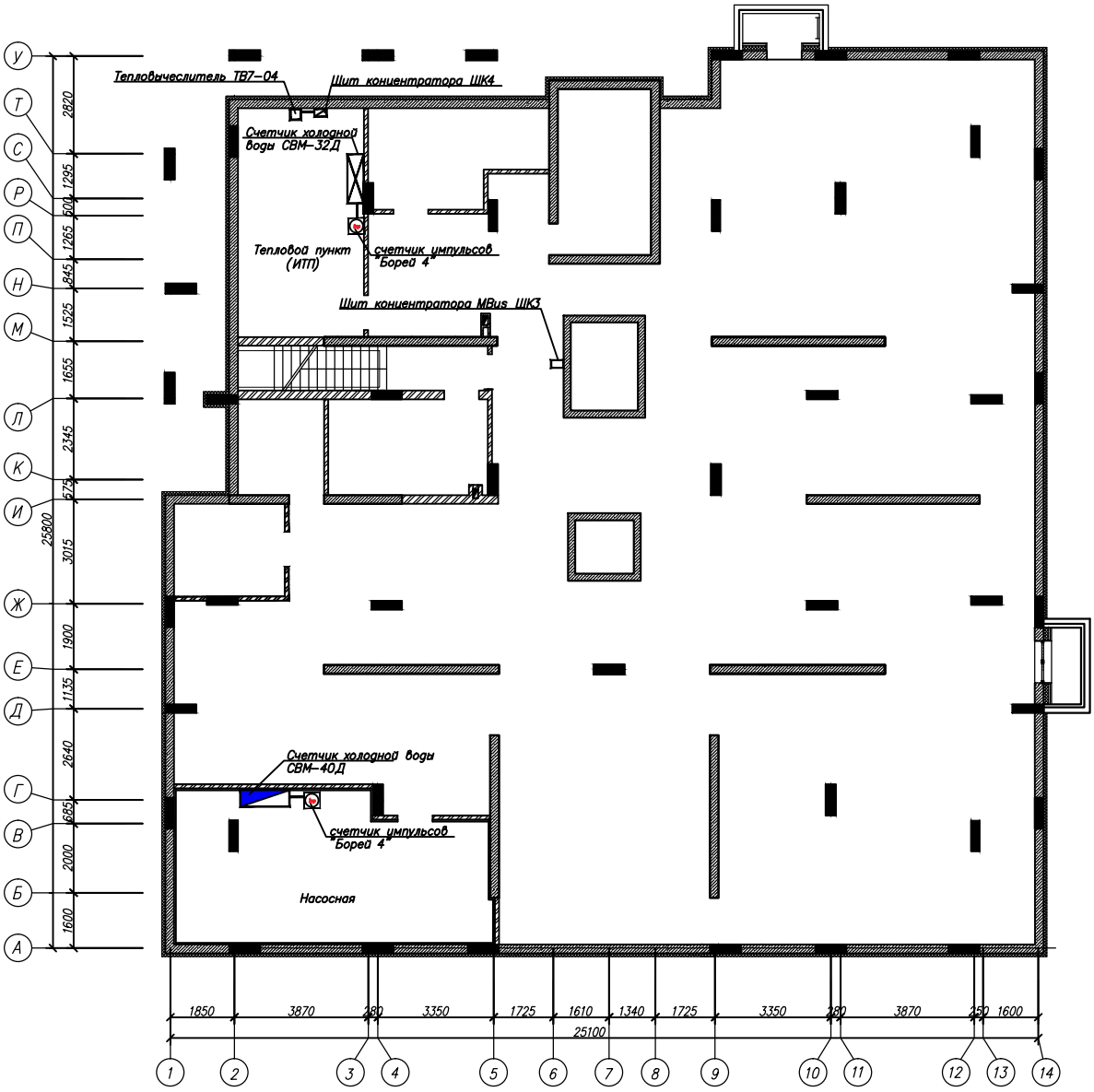

						55:36:110101:16412-1-А
Изм.	Кол.уч.	Лист	N док.	Подп.	Дата	Проект застройки микрорайона "Прибрежный на ЛБИ в г. Омске"
Разработал						Жилой дом по адресу Бульвар Кузьмина 27, ул. Крупской 13 к 4 — Стадия: Р; Лист: 3; Листов:
Проверил						
Т. контр.						
Н. контр.						План расположения счетного и коммутирующего оборудования техподполья — ООО "СФЕРА ЭКОНОМНЫХ ТЕХНОЛОГИЙ"
Утв.						

Согласовано

Взам. инв.N° | Подпись и дата | Инв.N° подл.

Формат А2

План расположения счетчного и коммутирующего оборудования техподполья по адресу ул. Крупской 13 к 4

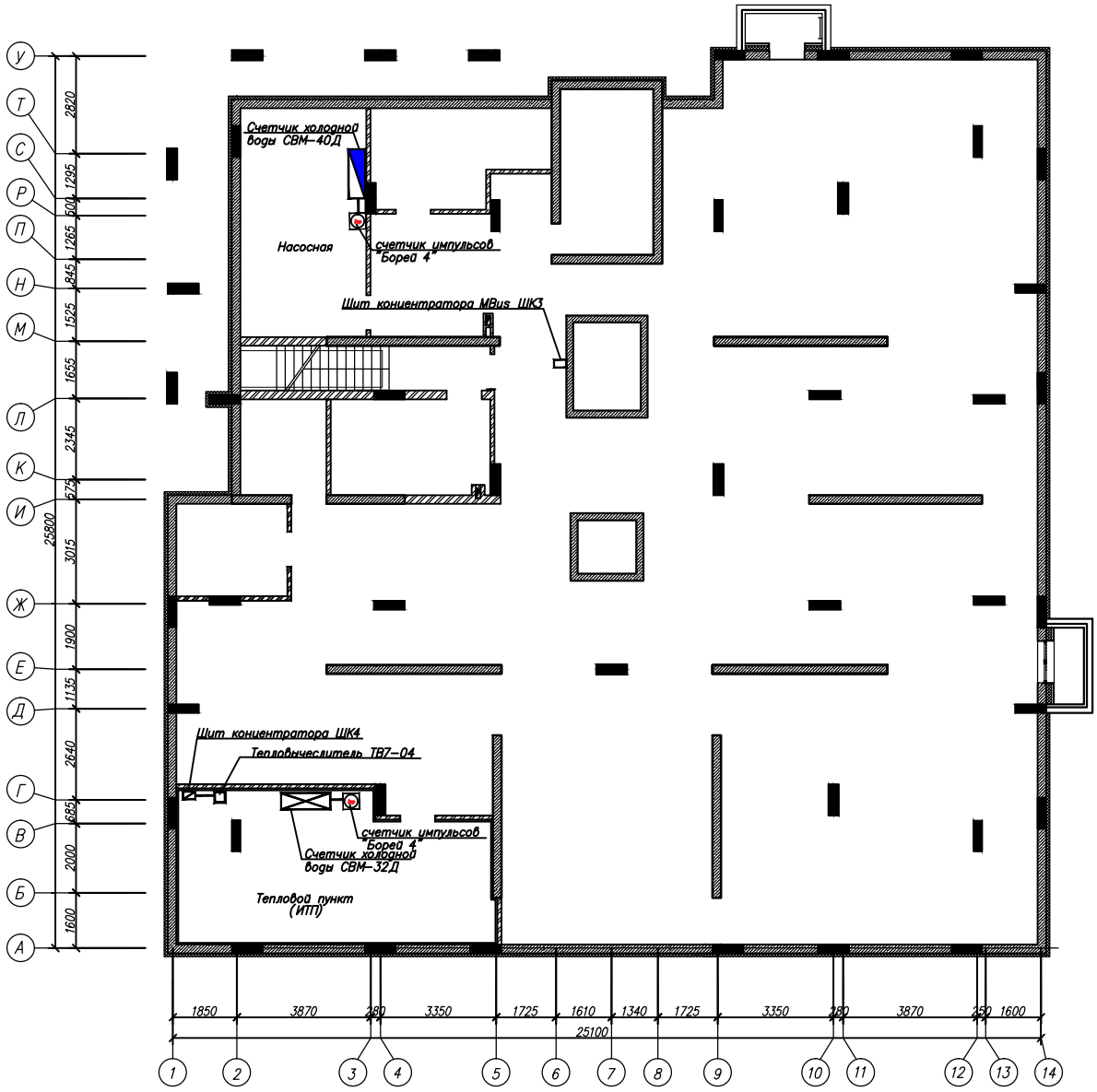

						55:36:110101:16412-1-А
Изм.	Кол.уч.	Лист	N док.	Подп.	Дата	Проект застройки микрорайона "Прибрежный на ЛБИ в г. Омске"
Разработал						Жилой дом по адресу Бульвар Кузьмина 27, ул. Крупской 13 к 4 — Стадия: Р; Лист: 4; Листов:
Проверил						
Т. контр.						
Н. контр.						План расположения счетного и коммутирующего оборудования техподполья — ООО "СФЕРА ЭКОНОМНЫХ ТЕХНОЛОГИЙ"
Утв.						

Согласовано

Взам. инв.N° | Подпись и дата | Инв.N° подл.

Формат А2

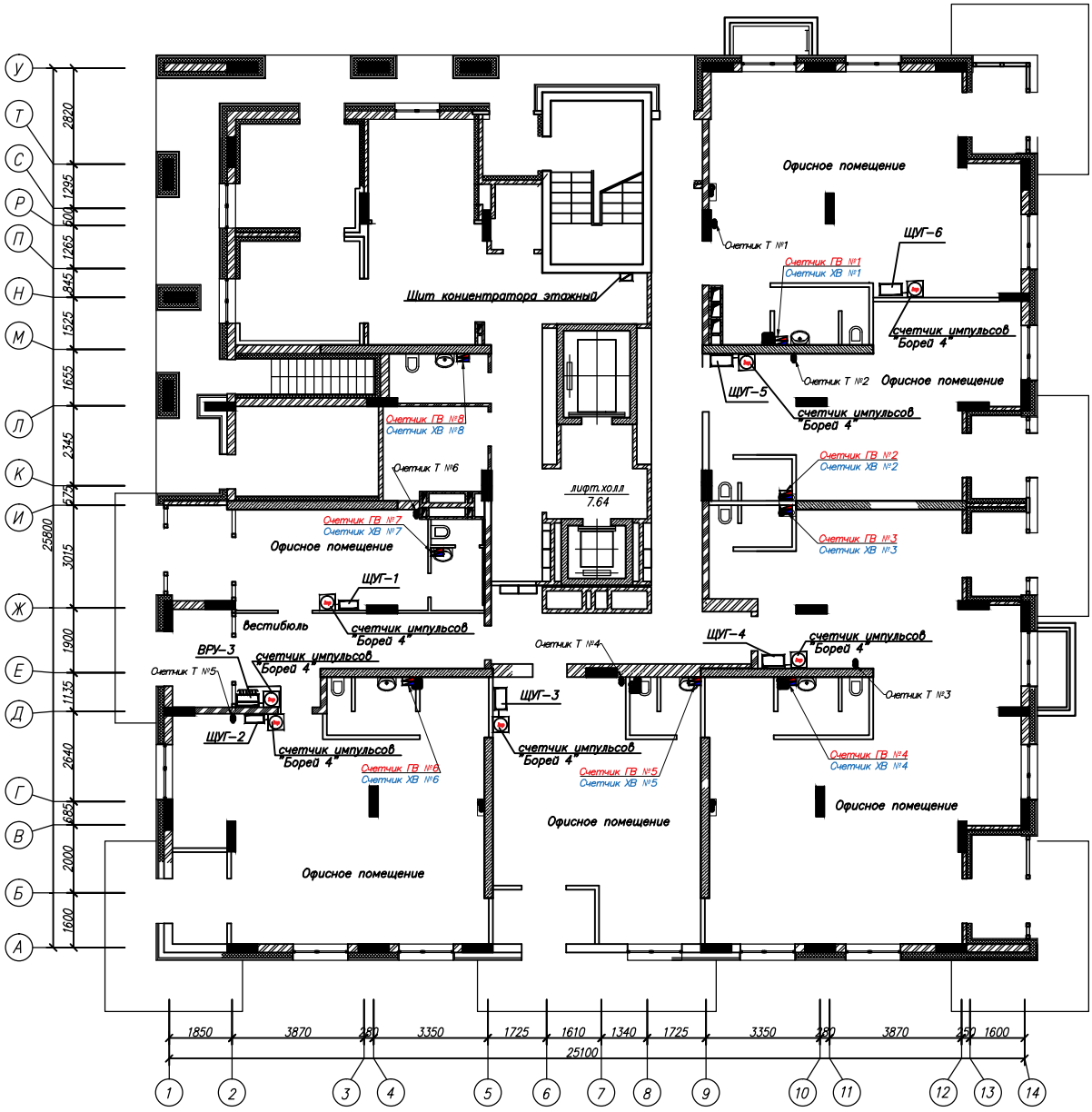

Схема подключения приборов учета ресурсов к счетчику "Борей 4"

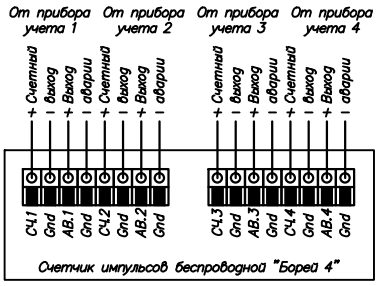

Схема подключения ЩУГ–1...ЩУГ–6 к счетчику импульсов "Борей 4"

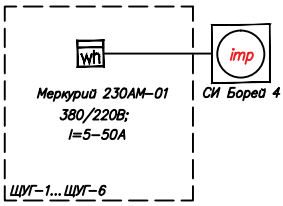

Расположение оборудования в щитовой

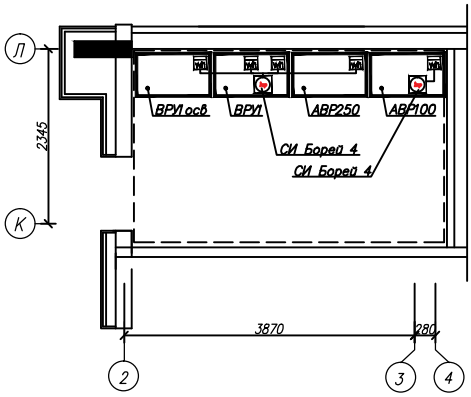

Примечания:

Монтаж вести кабелем:
- для цепей с импульсным входом МКЭШ 2х0,75 ГОСТ 10348–80 или РПШЭ 2х0,75, КМПВЭ 2х0,75
- для интерфейса RS–485 кабель типа F/UTP cat.5e 4х2х0,51 LSOH или аналог.

Максимальная длина:
- для цепей с импульсным входом от СИПУ до 100 м;
- для интерфейса RS–485 до 100 м, без повторителя.

						55:36:110101:16412–1–А			
Изм.	Кол.уч.	Лист	N док.	Подп.	Дата	Проект застройки микрорайона "Прибрежный на ЛБИ в г. Омске"			
Разработал						Жилой дом по адресу Бульвар Кузьмина 27, ул. Крупской 13 к 4	Стадия	Лист	Листов
Проверил							Р	5	
Т. контр.									
Н. контр.						План расположения сетей электрооборудования 1–го этажа	ООО "СФЕРА ЭКОНОМНЫХ ТЕХНОЛОГИЙ"		
Утв.									

Согласовано

Взам. инв.N° | Подпись и дата | Инв.N° подл.

Формат А2

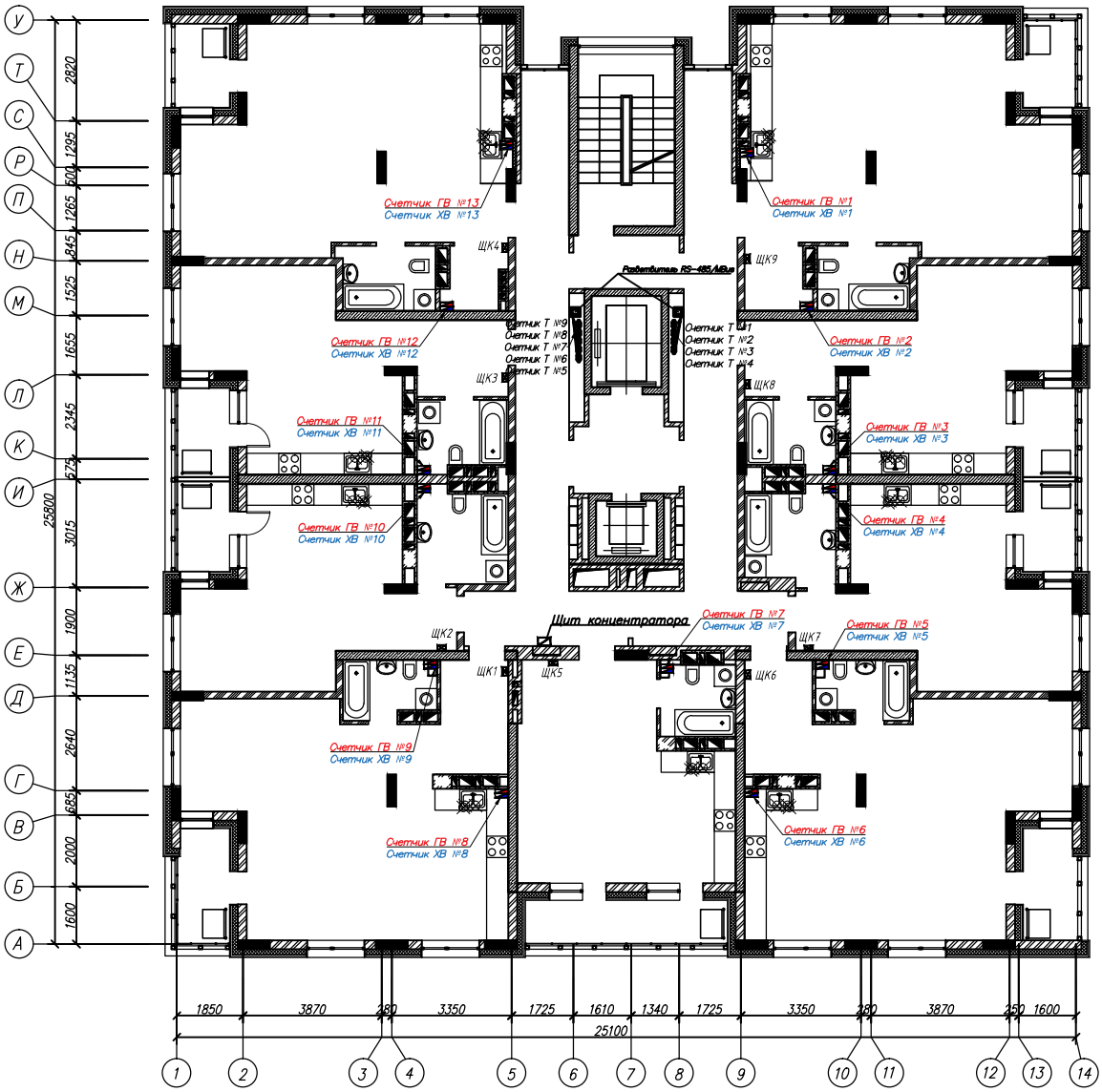

Схема подключения поквартирного водомерного узла для 1–7 этажей

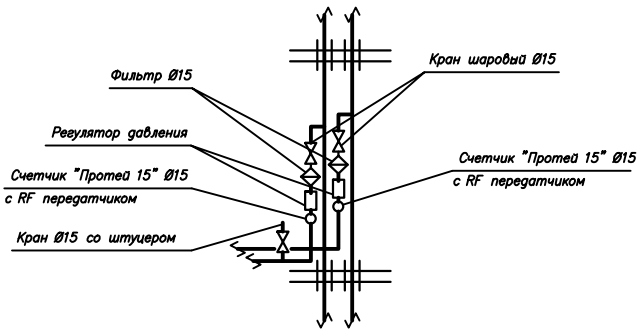

Схема подключения поквартирного водомерного узла для 8–18 этажей

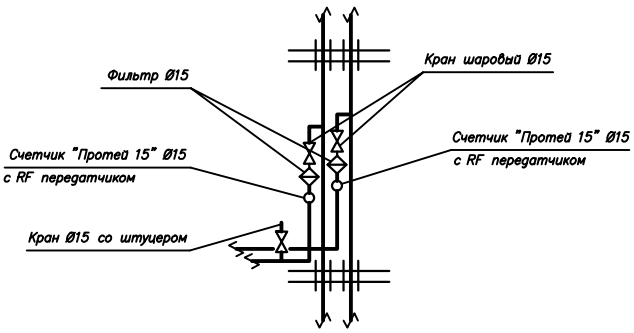

Примечания:

На 10 этаже используется щит концентратора ЩК1. На остальных 2–18 этажах – ЩК2.

Монтаж вести кабелем:
- для цепей с импульсным входом МКЭШ 2х0,75 ГОСТ 10348–80 или РПШЭ 2х0,75, КМПВЭ 2х0,75
- для интерфейса RS–485 кабель типа F/UTP cat.5e 4х2х0,51 LSOH или аналог.

Максимальная длина:
- для цепей с импульсным входом от СИПУ до 100 м;
- для интерфейса RS–485 до 100 м, без повторителя.

Изм.	Кол.уч.	Лист	N док.	Подп.	Дата	55:36:110101:16412–1–А
						Проект застройки микрорайона "Прибрежный на ЛБИ в г. Омске"
Разработал						Жилой дом по адресу Бульвар Кузьмина 27, ул. Крупской 13 к 4 — Стадия: Р; Лист: 6; Листов:
Проверил						
Т. контр.						
Н. контр.						План расположения сетей электрооборудования 2–18–го этажей (четные) — ООО "СФЕРА ЭКОНОМНЫХ ТЕХНОЛОГИЙ"
Утв.						

Согласовано

Взам. инв.N° | Подпись и дата | Инв.N° подл.

Формат А2

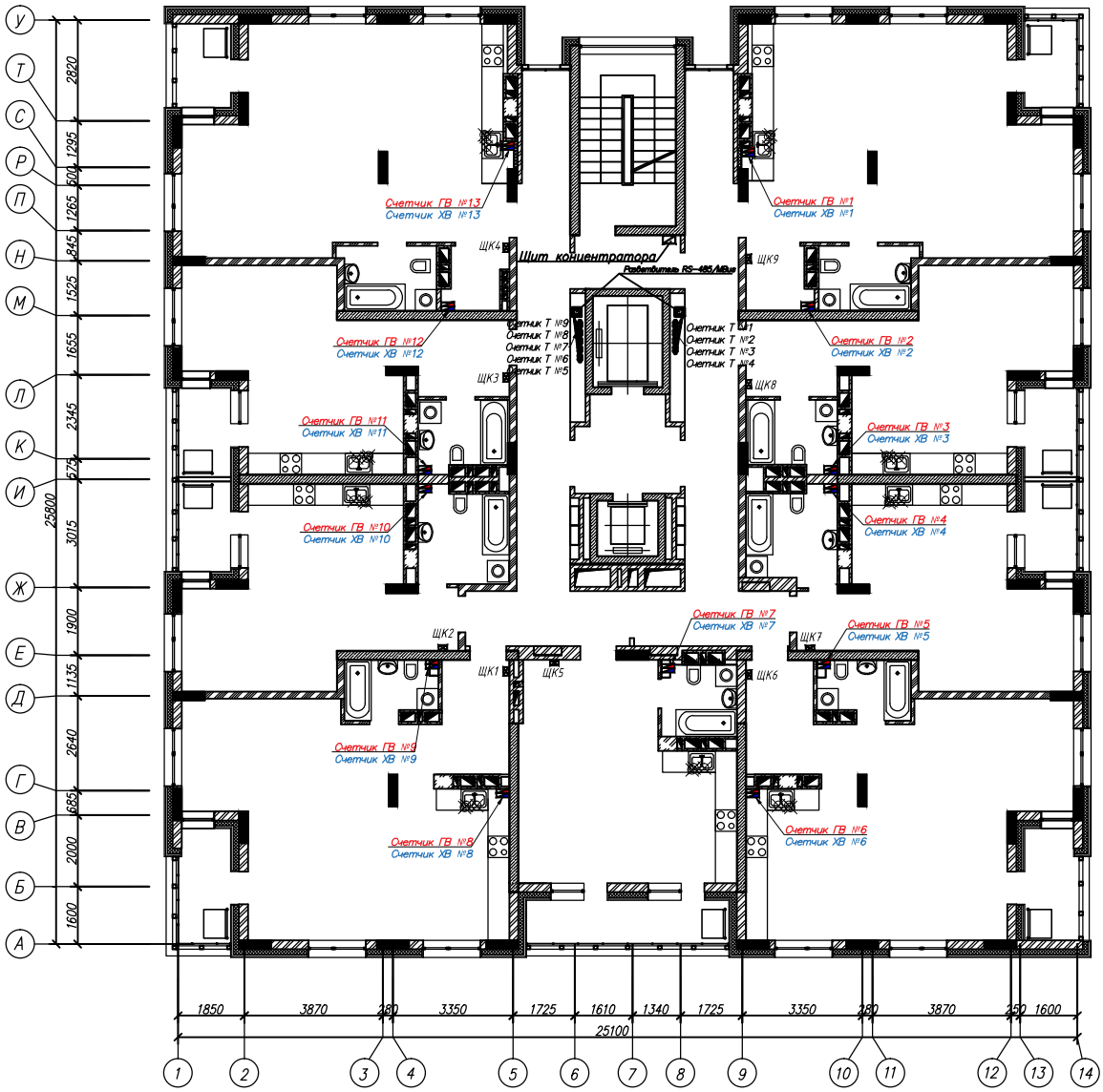

Схема подключения поквартирного водомерного узла для 1–7 этажей

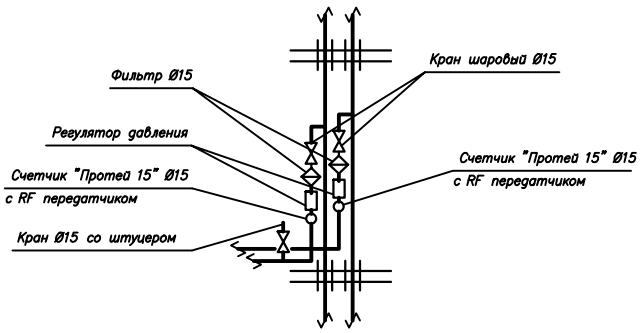

Схема подключения поквартирного водомерного узла для 8–18 этажей

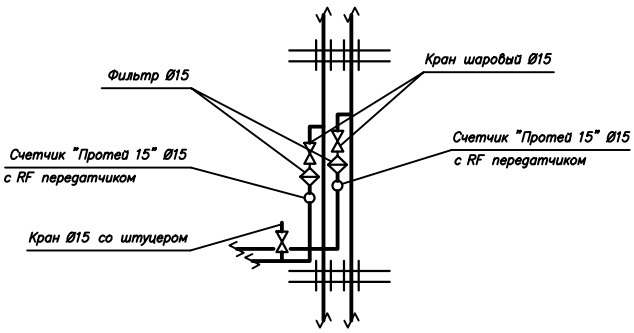

Примечания:

На 9 этаже используется щит концентратора ЩК1. На остальных 1–17 этажах – ЩК2.

Монтаж вести кабелем:
- для цепей с импульсным входом МКЭШ 2х0,75 ГОСТ 10348–80 или РПШЭ 2х0,75, КМПВЭ 2х0,75
- для интерфейса RS–485 кабель типа F/UTP cat.5e 4х2х0,51 LSOH или аналог.

Максимальная длина:
- для цепей с импульсным входом от СИПУ до 100 м;
- для интерфейса RS–485 до 100 м, без повторителя.

Изм.	Кол.уч.	Лист	N док.	Подп.	Дата	55:36:110101:16412–1–А
						Проект застройки микрорайона "Прибрежный на ЛБИ в г. Омске"
Разработал						Жилой дом по адресу Бульвар Кузьмина 27, ул. Крупской 13 к 4 — Стадия: Р; Лист: 7; Листов:
Проверил						
Т. контр.						
Н. контр.						План расположения сетей электрооборудования 1–17–го этажей (нечетные) — ООО "СФЕРА ЭКОНОМНЫХ ТЕХНОЛОГИЙ"
Утв.						

Согласовано

Взам. инв.N°

Подпись и дата

Инв.N° подл.

Формат А2

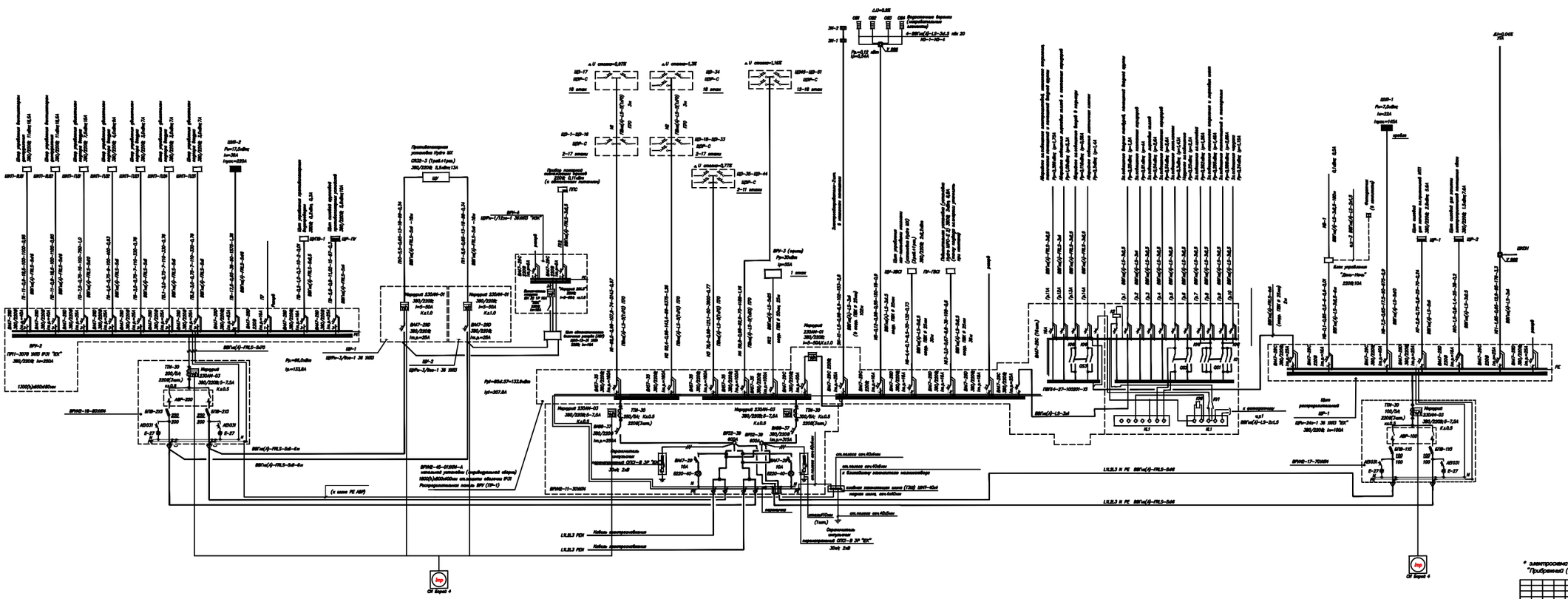

* электросхема взята из Проекта застройки микрорайона "Приднепровье" (№5А) на ЛЕН 6 в. Омска" 58-13-9а-ЭОМ лист 3

						55:36:110101:16412-1-А			
Изм.	Кол.уч.	Лист	N док.	Подп.	Дата	Проект застройки микрорайона "Приднепровье" на ЛЕН 6 в. Омска"			
Разработал						Жилые дом по адресу: Приднепровье 22, ул. Ярославля 13 к 4	Стадия	Лист	Листов
Г. инженер							Р	5	
Н. контр.						Принципиальная схема распределительной сети ВРУ-1, ВРУ-2	ООО "ТЕХНЭКОМПЛЕКТ"		
ГИП									

Формат А2х4

Согласовано

Взам. инв. №

Подпись и дата

Инв. № подл.

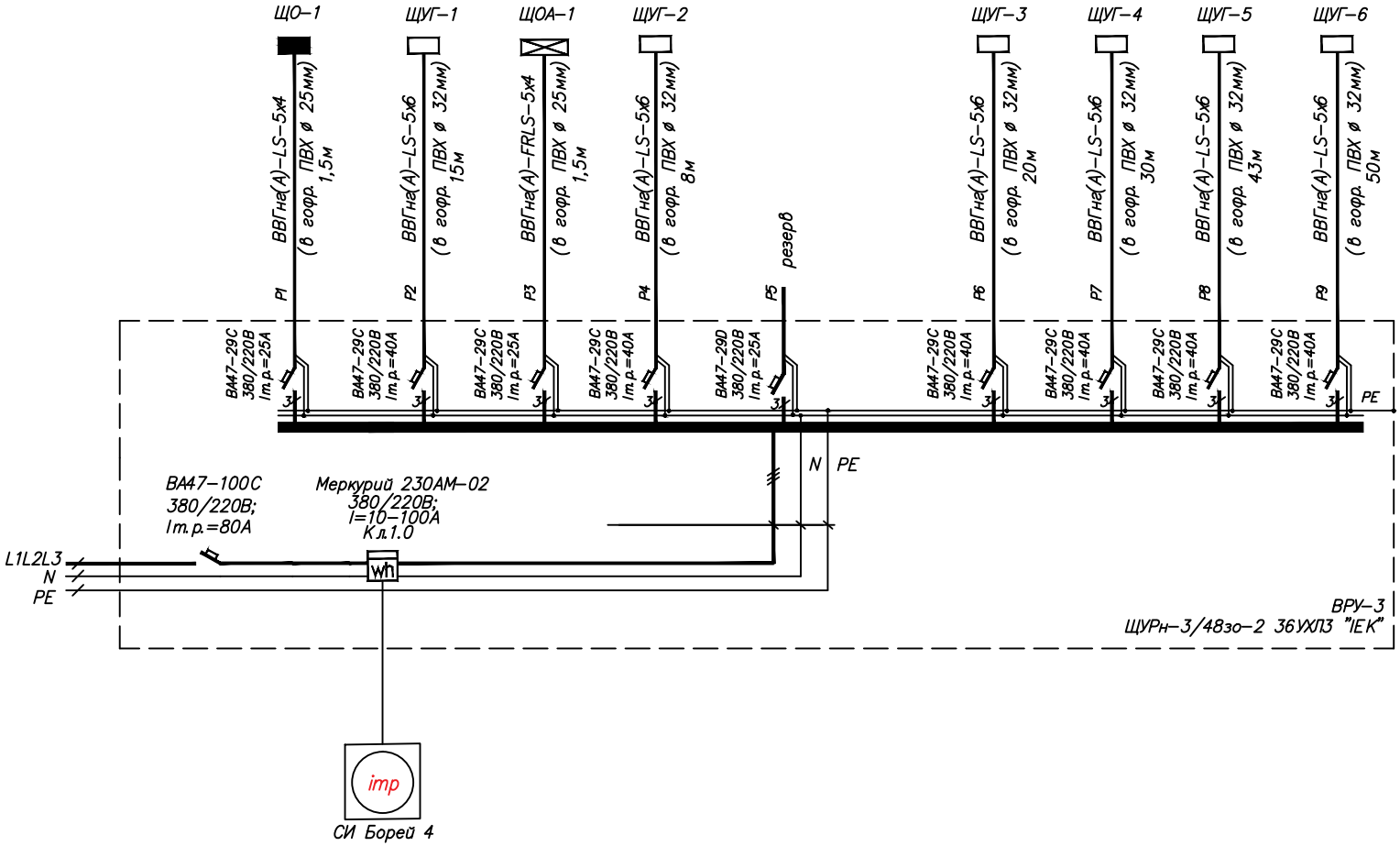

Согласовано

Взам. инв.№

Подпись и дата

Инв.№ подл.

						55:36:110101:16412-1-А
Изм.	Кол.уч	Лист	Nдок.	Подп.	Дата	Проект застройки микрорайона "Прибрежный на ЛБИ в г. Омске"
Разработал						Жилой дом по адресу Бульвар Кузьмина 27, ул. Крупской 13 к 4 — Стадия: Р; Лист: 9; Листов:
Проверил						
Т. контр.						
						Принципиальная схема распределительной сети ВРУ-3 — ООО "СФЕРА ЭКОНОМНЫХ ТЕХНОЛОГИЙ"
Н. контр.						
Утв.						

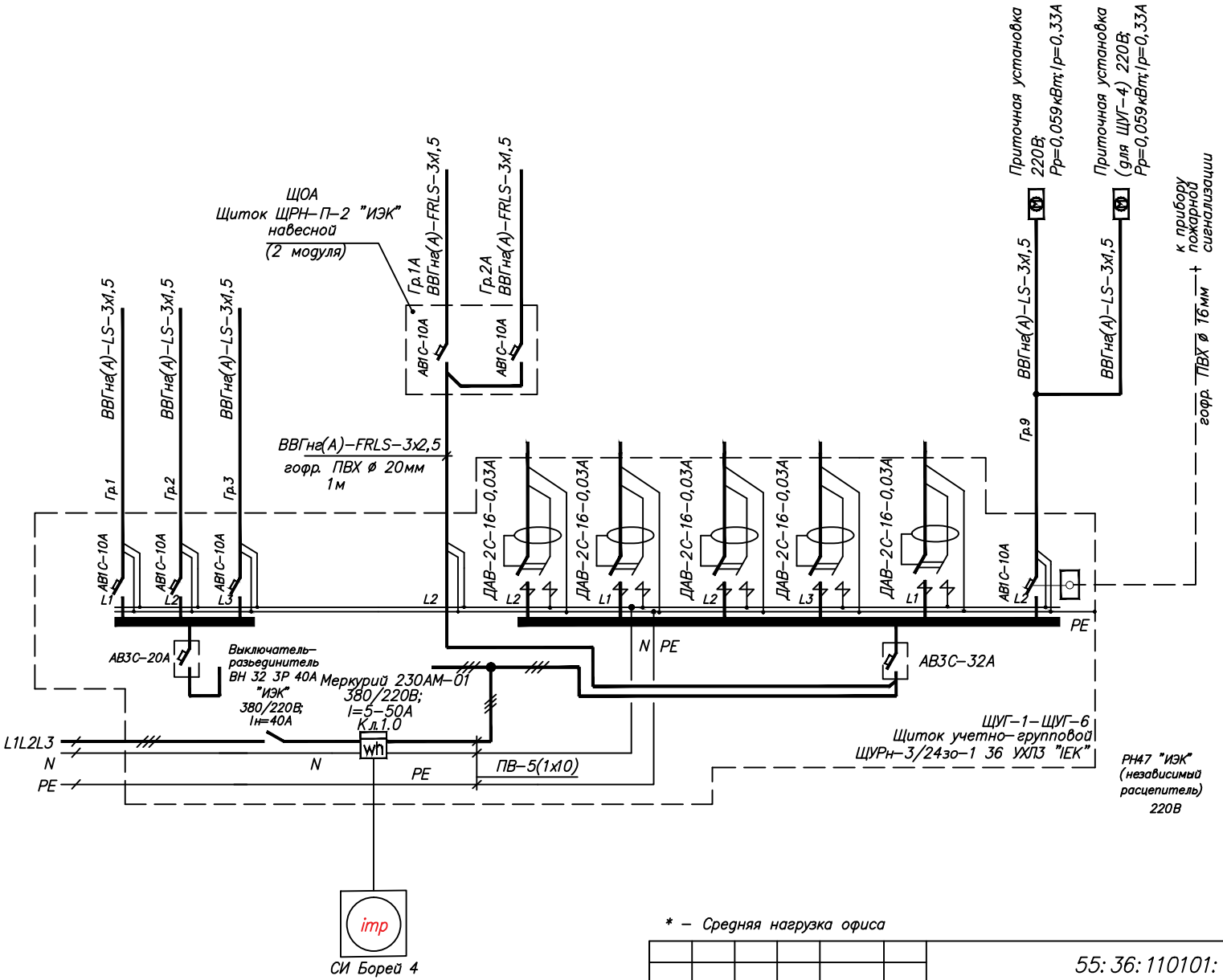

* – Средняя нагрузка офиса

						55:36:110101:16412-1-А
Изм.	Кол.уч	Лист	Nдок.	Подп.	Дата	Проект застройки микрорайона "Прибрежный на ЛБИ в г. Омске"
Разработал						Жилой дом по адресу Бульвар Кузьмина 27, ул. Крупской 13 к 4
Проверил						Стадия: Р; Лист: 10; Листов:
Т. контр.						
Н. контр.						Принципиальная схема групповой сети ЩУГ-1-ЩУГ-6
Утв.						ООО "СФЕРА ЭКОНОМНЫХ ТЕХНОЛОГИЙ"

Согласовано

Взам. инв.№

Подпись и дата

Инв.№ подл.

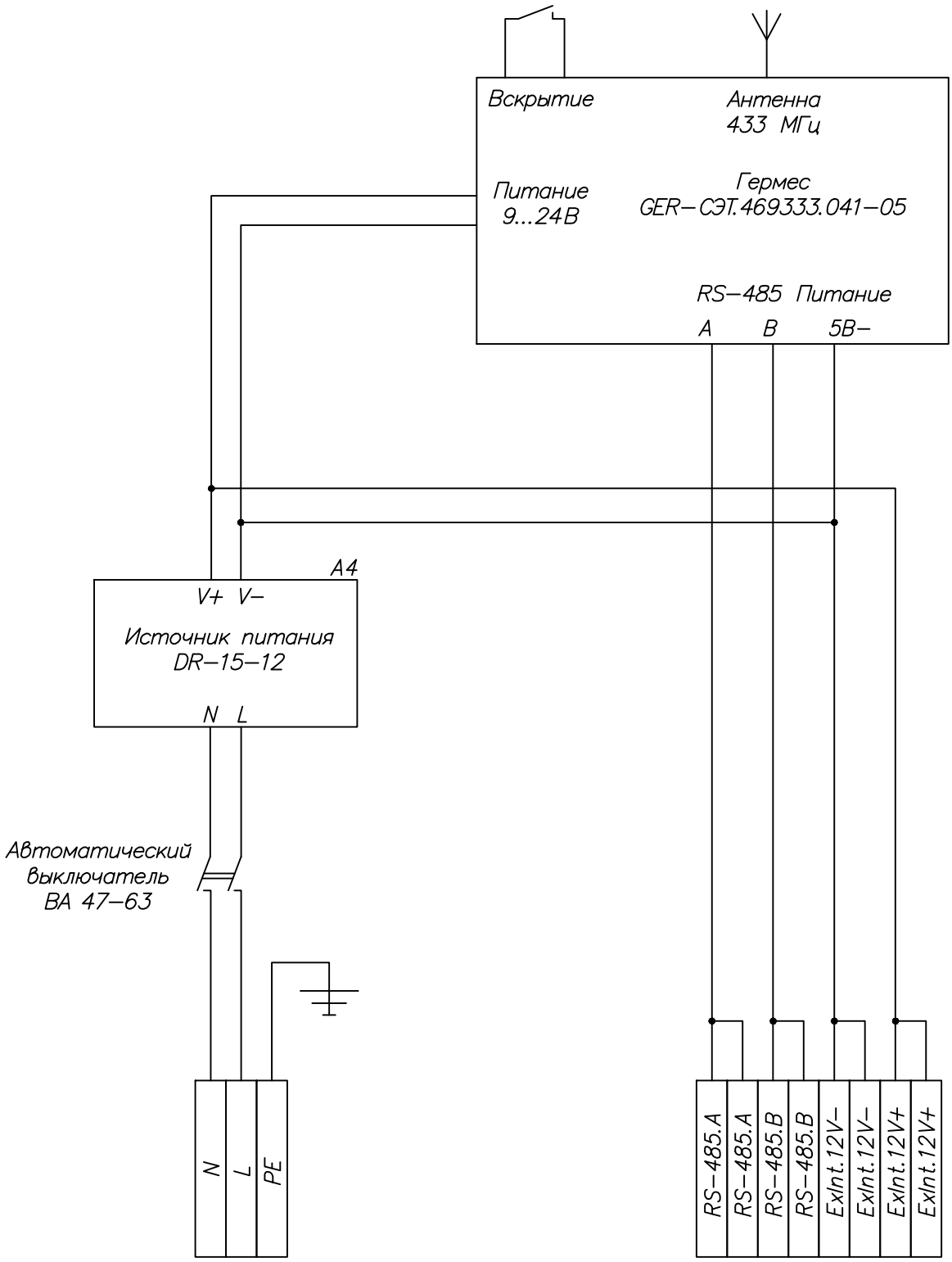

Согласовано

Взам. инв.№

Подпись и дата

Инв.№ подл.

Изм.	Кол.уч	Лист	Nдок.	Подп.	Дата
Разработал					
Проверил					
Т. контр.					
Н. контр.					
Утв.					

55:36:110101:16412–1–А

Проект застройки микрорайона
"Прибрежный на ЛБИ в г. Омске"

Жилой дом по адресу
Бульвар Кузьмина 27,
ул. Крупской 13 к 4

Стадия	Лист	Листов
Р	11	

Схема подключения щитов
концентраторов типа ЩК1

ООО "СФЕРА ЭКОНОМНЫХ ТЕХНОЛОГИЙ"

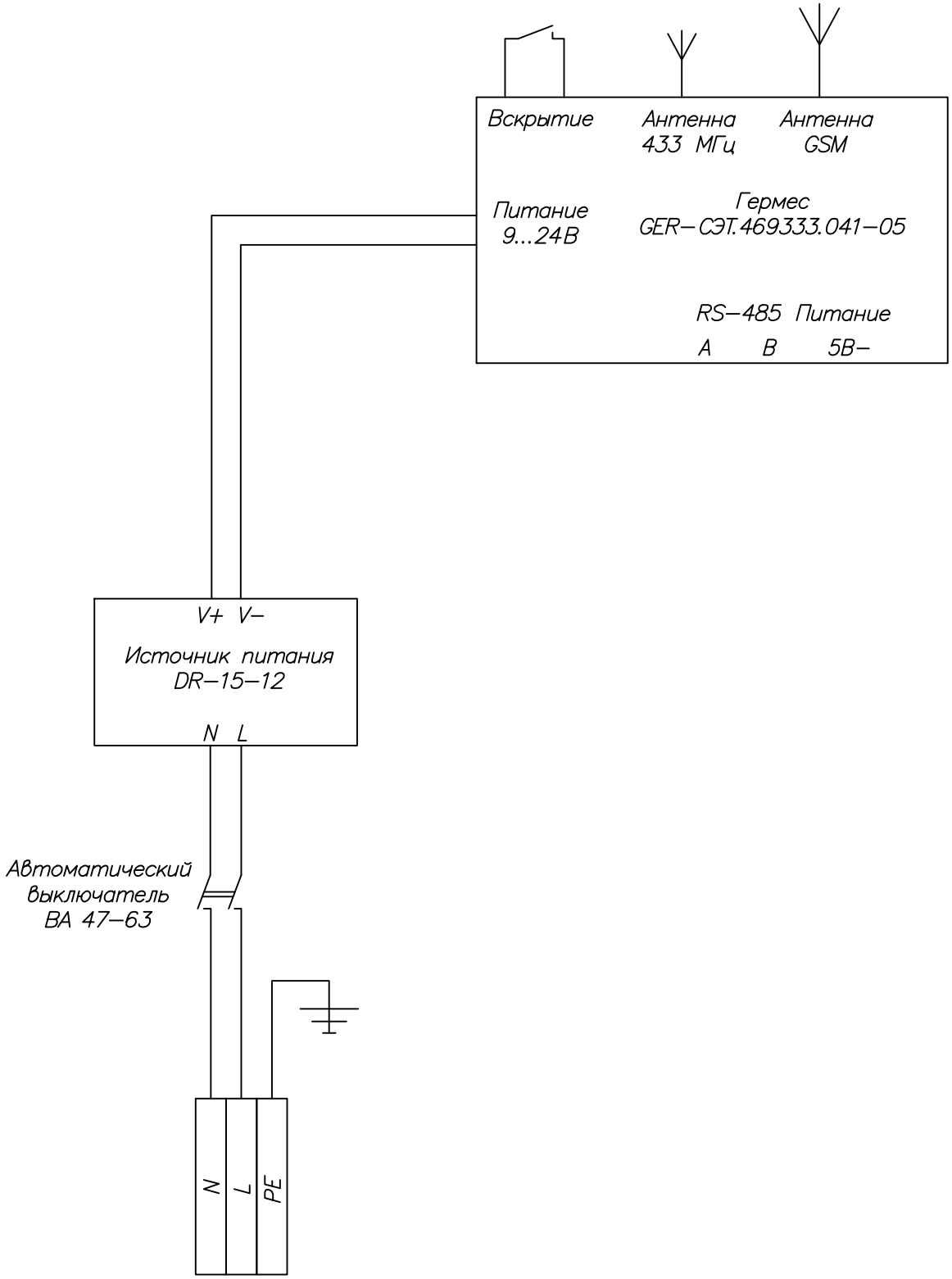

Согласовано

Взам. инв.№

Подпись и дата

Инв.№ подл.

Изм.	Кол.уч	Лист	N док.	Подп.	Дата
Разработал					
Проверил					
Т. контр.					
Н. контр.					
Утв.					

55:36:110101:16412–1–А

Проект застройки микрорайона "Прибрежный на ЛБИ в г. Омске"

Жилой дом по адресу Бульвар Кузьмина 27, ул. Крупской 13 к 4

Стадия	Лист	Листов
Р	12	

Схема подключения щитов концентраторов типа ЩК2

ООО "СФЕРА ЭКОНОМНЫХ ТЕХНОЛОГИЙ"

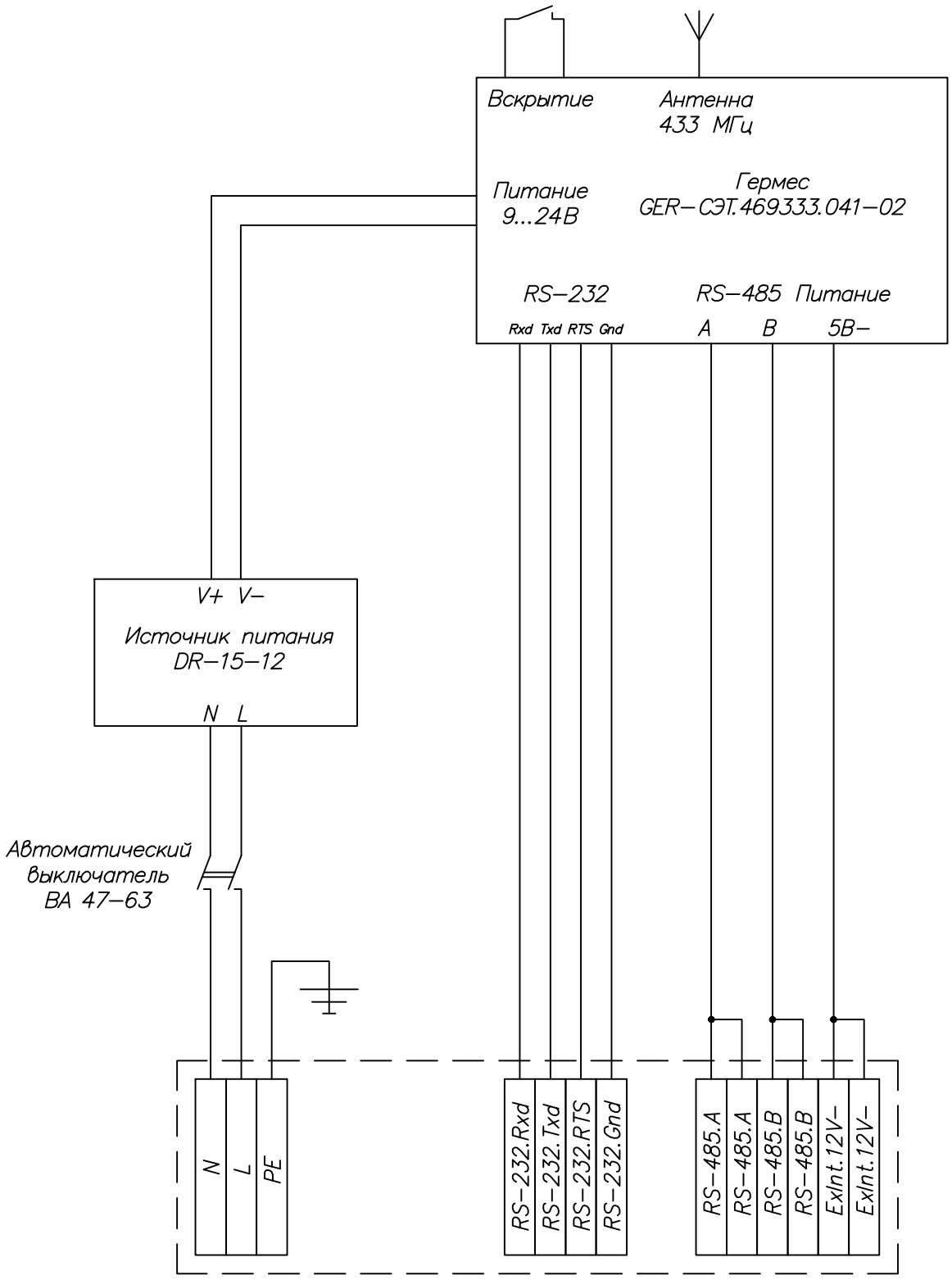

Согласовано

Взам. инв.№

Подпись и дата

Инв.№ подл.

Изм.	Кол.уч	Лист	N док.	Подп.	Дата
Разработал					
Проверил					
Т. контр.					
Н. контр.					
Утв.					

55:36:110101:16412–1–А

Проект застройки микрорайона
"Прибрежный на ЛБИ в г. Омске"

Жилой дом по адресу
Бульвар Кузьмина 27,
ул. Крупской 13 к 4

Стадия	Лист	Листов
Р	14	

Схема подключения щитов
концентраторов типа ЩК4

ООО "СФЕРА ЭКОНОМНЫХ ТЕХНОЛОГИЙ"

Разветвитель RS–485/MBus (общий вид)

Крышка не показана

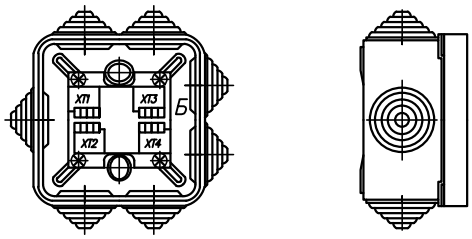

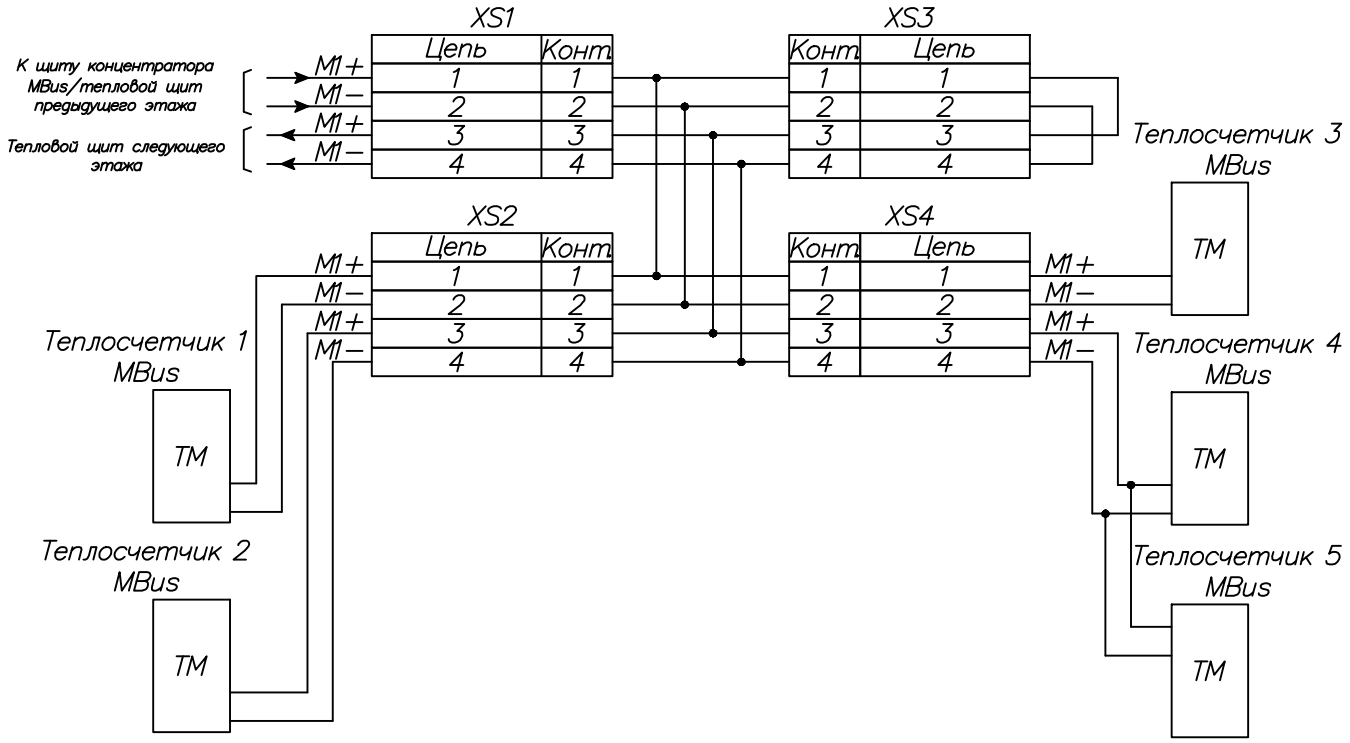

Согласовано

Взам. инв.№

Подпись и дата

Инв.№ подл.

Изм.	Кол.уч	Лист	Nдок.	Подп.	Дата
Разработал					
Проверил					
Т. контр.					
Н. контр.					
Утв.					

55:36:110101:16412–1–А

Проект застройки микрорайона "Прибрежный на ЛБИ в г. Омске"

Жилой дом по адресу Бульвар Кузьмина 27, ул. Крупской 13 к 4

Стадия	Лист	Листов
Р	15	

Схема подключения разветвителя RS–485/MBus

ООО "СФЕРА ЭКОНОМНЫХ ТЕХНОЛОГИЙ"

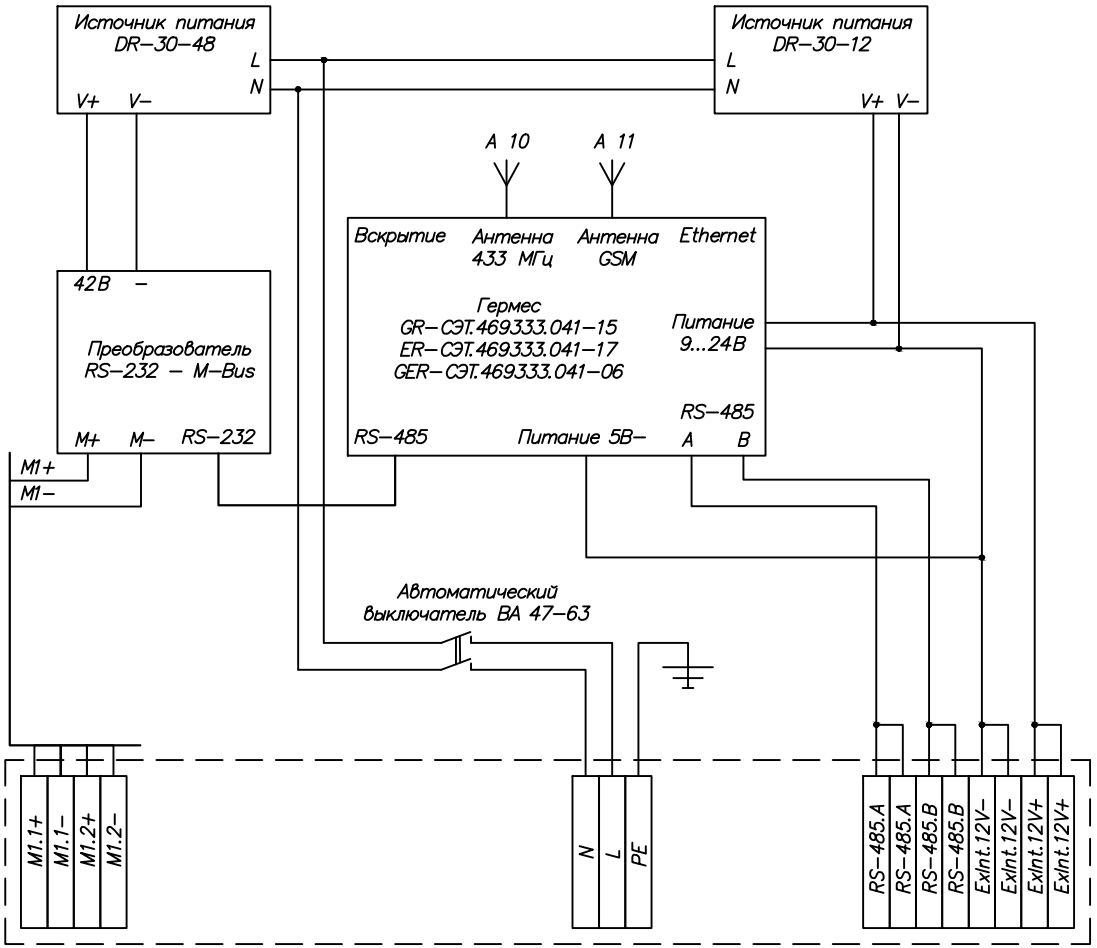

Блок автоматизации
M-Bus до 250 приборов,wM-Bus,
RS-485 до 250 приборов;
GSM

Согласовано

Взам. инв.№

Подпись и дата

Инв.№ подл.

Изм.	Кол.уч	Лист	N док.	Подп.	Дата	55:36:110101:16412-1-А		
						Проект застройки микрорайона "Прибрежный на ЛБИ в г. Омске"		
Разработал						Жилой дом по адресу Бульвар Кузьмина 27, ул. Крупской 13 к 4	Стадия	Лист	Листов
Проверил							Р	13	
Т. контр.									
						Схема подключения щитов концентраторов типа ЩК3	ООО "СФЕРА ЭКОНОМНЫХ ТЕХНОЛОГИЙ"		
Н. контр.									
Утв.									

Схема теплового узла 1, 2, 3, 4

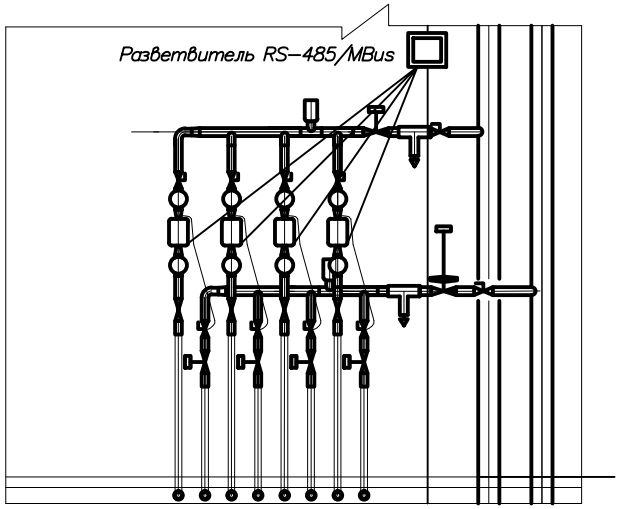

Схема теплового узла 5, 6, 7, 8, 9

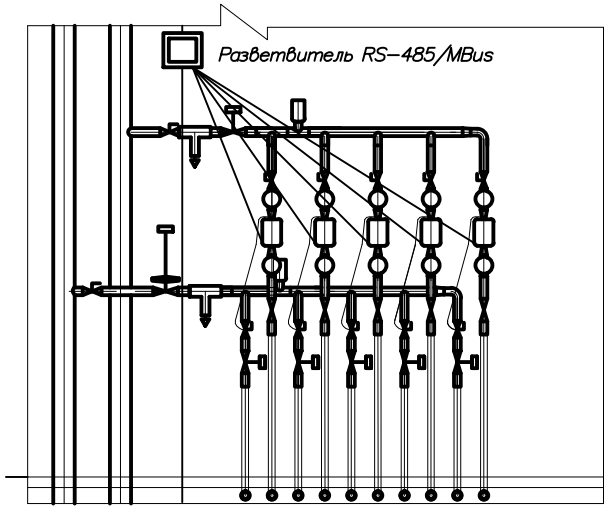

Согласовано

Взам. инв.№

Подпись и дата

Инв.№ подл.

						55:36:110101:16412-1-А
Изм.	Кол.уч	Лист	N док.	Подп.	Дата	Проект застройки микрорайона "Прибрежный на ЛБИ в г. Омске"
Разработал						Жилой дом по адресу Бульвар Кузьмина 27, ул. Крупской 13 к 4 — Стадия: Р; Лист: 16; Листов:
Проверил						
Т. контр.						
Н. контр.						Схема тепловых щитов этажных — ООО "СФЕРА ЭКОНОМНЫХ ТЕХНОЛОГИЙ"
Утв.						

ОДПУ / Комерческий учет электричества		
Энергоресурс	№ счетчика	№ считывающего прибора
Подвал		
Электрощитовая		
Э № 1	29864911	70201601
Э № 2	30563240	70200798
Э № 3	31582092	70200798
Э № 4	30624091	70200798
Э № 5	31590882	70200798
1 этаж		
ВРУ 3		
Э № 6	30625876	70200929

ОДПУ вода		
Энергоресурс	№ счетчика	№ сч. прибора
Подвал		
ХВ № 1	28735959	70201602
ГВ № 1	28735505	70201600

ОДПУ тепло		
Энергоресурс	№ счетчика	№ считывающего прибора
Подвал		
Т № 1	16029908	61100067

Расположение концентраторов		
Этаж	Нечет. /линия	Чет. /линия
Подвал	70800467 Mbus	
1 этаж	70800448	
2 этаж		70800469
3 этаж	70800450	
4 этаж		70800449
5 этаж	70800473	
6 этаж		70800472
7 этаж	70800471	
8 этаж		70800470
9 этаж	70800455	
10 этаж		70800456
11 этаж	70800442	
12 этаж		70800445
13 этаж	70800443	
14 этаж		70800446
15 этаж	70800444	
16 этаж		70800447
17 этаж	70800474	
18 этаж		70800475

1 этаж		
Энергоресурс	№ счетчика	№ считывающего прибора
1 офис		
Э № 1	MRC 29864922	70201025
ХВ № 1	70202320	
ГВ № 1	70202326	
Т № 1	01362915	161
2 офис		
Э № 2	MRC 30651201	70201029
ХВ № 2	70202336	
ГВ № 2	70202085	
Т № 2	03504516	162
3 офис		
Э № 3	MRC 30651214	70201019
ХВ № 3	70202324	
ГВ № 3	70202329	
ХВ № 4	70202325	
ГВ № 4	70202316	
Т № 3	02970215	163
4 офис		
Э № 4	MRC 30651171	70201027
ХВ № 5	70202331	
ГВ № 5	70202048	
Т № 4	03549716	164
5 офис		
Э № 5	MRC 30651212	70201034
ХВ № 6	70202046	
ГВ № 6	70202117	
Т № 5	03549116	165
6 офис		
Э № 6	MRC 30651257	70201032
ХВ № 7	70202094	
ГВ № 7	70202319	
Т № 6	03487416	166

2 этаж		
Энергоресурс	№ счетчика	№ считывающего прибора
1 квартира		
Э № 1	4041130113827	70201018
ХВ № 1	70202176	
ГВ № 1	70202101	
ХВ № 2	70202162	
ГВ № 2	70202098	
Т № 1	02911315	1
2 квартира		
Э № 2	4041130120215	70201016
ХВ № 3	70202171	
ГВ № 3	70202175	
Т № 2	02911415	2
3 квартира		
Э № 3	4041130113817	70201013
ХВ № 4	70202090	
ГВ № 4	70202066	
Т № 3	02943115	154
4 квартира		
Э № 4	4041130110774	70201015
ХВ № 5	70202173	
ГВ № 5	70202180	
ХВ № 6	70202169	
ГВ № 6	70202182	
Т № 4	02912715	4
5 квартира		
Э № 5	4041130110770	70201054
ХВ № 7	70202174	
ГВ № 7	70202168	
Т № 5	02895215	5
6 квартира		
Э № 6	4041130110773	70201051
ХВ № 8	70202154	
ГВ № 8	70202158	
ХВ № 9	70202163	
ГВ № 9	70202167	
Т № 6	02879115	6
7 квартира		
Э № 7	4041130113825	70201022
ХВ № 10	70202166	
ГВ № 10	70202164	
Т № 7	02947015	7
8 квартира		
Э № 8	4041130120207	70201021
ХВ № 11	70202333	
ГВ № 11	70202323	
Т № 8	02913415	8
9 квартира		
Э № 9	4041130120212	70201020
ХВ № 12	70202170	
ГВ № 12	70202165	
ХВ № 13	70202172	
ГВ № 13	70202161	
Т № 9	02938515	9

3 этаж		
Энергоресурс	№ счетчика	№ считывающего прибора
1 квартира		
Э № 1	4041130113819	70201030
ХВ № 1	70201918	
ГВ № 1	70201962	
ХВ № 2	70201963	
ГВ № 2	70201923	
Т № 1	02863315	10
2 квартира		
Э № 2	4041130110763	70201060
ХВ № 3	60901273	
ГВ № 3	60800504	
Т № 2	02877815	11
3 квартира		
Э № 3	4041130113820	70200917
ХВ № 4	70202041	
ГВ № 4	70202042	
Т № 3	02878515	12
4 квартира		
Э № 4	4041130110758	70201055
ХВ № 5	70202251	
ГВ № 5	60800589	
ХВ № 6	60800583	
ГВ № 6	70202054	
Т № 4	02891715	13
5 квартира		
Э № 5	4041130120213	70201045
ХВ № 7	70202514	
ГВ № 7	70202522	
Т № 5	02894915	14
6 квартира		
Э № 6	4041130110762	70201053
ХВ № 8	70202037	
ГВ № 8	70202043	
ХВ № 9	70202255	
ГВ № 9	70202518	
Т № 6	02908315	15
7 квартира		
Э № 7	4041130113833	70201031
ХВ № 10	60800588	
ГВ № 10	70202033	
Т № 7	02901115	16
8 квартира		
Э № 8	4041130110760	70201046
ХВ № 11	70202052	
ГВ № 11	60800502	
Т № 8	02912415	17
9 квартира		
Э № 9	4041130120202	70201044
ХВ № 12	70202070	
ГВ № 12	60800548	
ХВ № 13	70202050	
ГВ № 13	70202072	
Т № 9	02934215	18

4 этаж		
Энергоресурс	№ счетчика	№ считывающего прибора
1 квартира		
Э № 1	4041130113822	70201057
ХВ № 1	70202029	
ГВ № 1	70202024	
ХВ № 2	70202028	
ГВ № 2	70202025	
Т № 1	02938815	19
2 квартира		
Э № 2	4041130110768	70201047
ХВ № 3	70202016	
ГВ № 3	70202035	
Т № 2	02874215	20
3 квартира		
Э № 3	4041130113831	70201061
ХВ № 4	70202023	
ГВ № 4	70202011	
Т № 3	02894015	21
4 квартира		
Э № 4	4041130110769	70201052
ХВ № 5	70202032	
ГВ № 5	70202031	
ХВ № 6	70202026	
ГВ № 6	70202027	
Т № 4	02904815	22
5 квартира		
Э № 5	4041130110756	70201059
ХВ № 7	70202034	
ГВ № 7	70202038	
Т № 5	02905115	23
6 квартира		
Э № 6	4041130117049	70201043
ХВ № 8	70202040	
ГВ № 8	70202039	
ХВ № 9	70202036	
ГВ № 9	70202017	
Т № 6	02905915	24
7 квартира		
Э № 7	4041130113835	70201062
ХВ № 10	70202030	
ГВ № 10	70202045	
Т № 7	02948415	25
8 квартира		
Э № 8	4041130120209	70201056
ХВ № 11	70201989	
ГВ № 11	70202130	
Т № 8	02949515	26
9 квартира		
Э № 9	4041130110771	70201050
ХВ № 12	70201912	
ГВ № 12	70202131	
ХВ № 13	70201979	
ГВ № 13	70201919	
Т № 9	02947115	27

5 этаж		
Энергоресурс	№ счетчика	№ считывающего прибора
1 квартира		
Э № 1	4041130115711	70201063
ХВ № 1	70202129	
ГВ № 1	70202244	
ХВ № 2	70202277	
ГВ № 2	70201964	
Т № 1	02911115	28
2 квартира		
Э № 2	4041130120352	70201064
ХВ № 3	70201983	
ГВ № 3	70202099	
Т № 2	02906815	29
3 квартира		
Э № 3	4041130120342	70201065
ХВ № 4	70201606	
ГВ № 4	70202153	
Т № 3	02890315	30
4 квартира		
Э № 4	4041130113016	70201058
ХВ № 5	70202152	
ГВ № 5	70202151	
ХВ № 6	70202156	
ГВ № 6	70202146	
Т № 4	02884115	31
5 квартира		
Э № 5	4041130115225	70201049
ХВ № 7	70202155	
ГВ № 7	70202157	
Т № 5	02863215	32
6 квартира		
Э № 6	4041130115223	70201146
ХВ № 8	70202359	
ГВ № 8	70202159	
ХВ № 9	70202109	
ГВ № 9	70202365	
Т № 6	02883915	33
7 квартира		
Э № 7	4041130115702	70201159
ХВ № 10	70202369	
ГВ № 10	70202361	
Т № 7	02884015	34
8 квартира		
Э № 8	4041130115424	70201153
ХВ № 11	70202356	
ГВ № 11	70202368	
Т № 8	02893115	35
9 квартира		
Э № 9	4041130115433	70201150
ХВ № 12	70202364	
ГВ № 12	70202363	
ХВ № 13	70202201	
ГВ № 13	70202206	
Т № 9	02901515	36

6 этаж		
Энергоресурс	№ счетчика	№ считывающего прибора
1 квартира		
Э № 1	4041130115707	70201004
ХВ № 1	70202315	
ГВ № 1	70202332	
ХВ № 2	70202338	
ГВ № 2	70202327	
Т № 1	02904415	37
2 квартира		
Э № 2	4041130115419	70201134
ХВ № 3	70202328	
ГВ № 3	70202347	
Т № 2	02890415	38
3 квартира		
Э № 3	4041130114756	70201138
ХВ № 4	70202405	
ГВ № 4	70202367	
Т № 3	02901015	39
4 квартира		
Э № 4	4041130115226	70201132
ХВ № 5	70202398	
ГВ № 5	70202385	
ХВ № 6	70202386	
ГВ № 6	70202406	
Т № 4	02864615	40
5 квартира		
Э № 5	4041130115228	70201135
ХВ № 7	70202400	
ГВ № 7	70202384	
Т № 5	02945115	45
6 квартира		
Э № 6	4041130115431	70201136
ХВ № 8	70202395	
ГВ № 8	70202397	
ХВ № 9	70202401	
ГВ № 9	70202379	
Т № 6	02887715	44
7 квартира		
Э № 7	4041130115402	70201158
ХВ № 10	70202376	
ГВ № 10	70202381	
Т № 7	02890815	43
8 квартира		
Э № 8	4041130115219	70201131
ХВ № 11	70202382	
ГВ № 11	70202396	
Т № 8	02894715	42
9 квартира		
Э № 9	4041130118709	70201147
ХВ № 12	70202373	
ГВ № 12	70202408	
ХВ № 13	70202371	
ГВ № 13	70202388	
Т № 9	02884515	41

Примечание:

Э – прибор учета электричества
Т – прибор учета тепла
ХВ – прибор учета холодной воды
ГВ – прибор учета холодной воды

Согласовано

Взам. инв.№

Подпись и дата

Инв.№ подл.

Изм.	Кол.уч	Лист	Nдок.	Подп.	Дата
Разработал					
Проверил					
Т. контр.					
Н. контр.					
Утв.					

55:36:110101:16412–1–А

Проект застройки микрорайона "Прибрежный на ЛБИ в г. Омске"

Жилой дом по адресу Бульвар Кузьмина 27, ул. Крупской 13 к 4

Стадия	Лист	Листов
Р	17	

Таблицы наполнения. Жилой дом по адресу ул. Крупской 13 к 4. (Начало)

ООО "СФЕРА ЭКОНОМНЫХ ТЕХНОЛОГИЙ"

7 этаж		
Энергоресурс	№ счетчика	№ считывающего прибора
1 квартира		
Э № 1	4041130120245	70201023
ХВ № 1	70202193	
ГВ № 1	70202199	
ХВ № 2	70202184	
ГВ № 2	70202204	
Т № 1	02944515	46
2 квартира		
Э № 2	4041130113025	70201170
ХВ № 3	70202196	
ГВ № 3	70202194	
Т № 2	02941615	47
3 квартира		
Э № 3	4041130108445	70201174
ХВ № 4	70202186	
ГВ № 4	70202200	
Т № 3	02935415	48
4 квартира		
Э № 4	4041130113024	70201162
ХВ № 5	70202187	
ГВ № 5	70202179	
ХВ № 6	70202183	
ГВ № 6	70201993	
Т № 4	02908915	49
5 квартира		
Э № 5	4041130120243	70201171
ХВ № 7	70202188	
ГВ № 7	70202185	
Т № 5	02856715	54
6 квартира		
Э № 6	4041130117043	70201199
ХВ № 8	70202181	
ГВ № 8	70201994	
ХВ № 9	70202160	
ГВ № 9	70202178	
Т № 6	02864215	53
7 квартира		
Э № 7	4041130120709	70201180
ХВ № 10	70201984	
ГВ № 10	70202177	
Т № 7	02889815	52
8 квартира		
Э № 8	4041130108451	70201172
ХВ № 11	70202150	
ГВ № 11	70201910	
Т № 8	02884715	51
9 квартира		
Э № 9	4041130117055	70201175
ХВ № 12	70201980	
ГВ № 12	70201916	
ХВ № 13	70202127	
ГВ № 13	70201988	
Т № 9	02877215	50

8 этаж		
Энергоресурс	№ счетчика	№ считывающего прибора
1 квартира		
Э № 1	4041130114762	70201184
ХВ № 1	70202103	
ГВ № 1	70202069	
ХВ № 2	70202095	
ГВ № 2	70202063	
Т № 1	02895715	55
2 квартира		
Э № 2	4041130120250	70191191
ХВ № 3	70202062	
ГВ № 3	70202068	
Т № 2	02897615	56
3 квартира		
Э № 3	4041130111368	70201182
ХВ № 4	70202466	
ГВ № 4	70202482	
Т № 3	02941115	57
4 квартира		
Э № 4	4041130113023	70201176
ХВ № 5	70202481	
ГВ № 5	70202462	
ХВ № 6	70202047	
ГВ № 6	70202465	
Т № 4	02950415	58
5 квартира		
Э № 5	4041130115231	70201179
ХВ № 7	70202467	
ГВ № 7	70202477	
Т № 5	02953815	59
6 квартира		
Э № 6	4041130108453	70201187
ХВ № 8	70202501	
ГВ № 8	70202502	
ХВ № 9	70202471	
ГВ № 9	70202468	
Т № 6	02886915	60
7 квартира		
Э № 7	4041130108443	70201149
ХВ № 10	60800509	
ГВ № 10	70202496	
Т № 7	02894215	61
8 квартира		
Э № 8	4041130115220	70201160
ХВ № 11	70202497	
ГВ № 11	70202498	
Т № 8	02897815	62
9 квартира		
Э № 9	4041130119375	70201152
ХВ № 12	70202492	
ГВ № 12	70202503	
ХВ № 13	70202506	
ГВ № 13	70202499	
Т № 9	02872515	63

9 этаж		
Энергоресурс	№ счетчика	№ считывающего прибора
1 квартира		
Э № 1	4041130120241	70201157
ХВ № 1	70202149	
ГВ № 1	70201924	
ХВ № 2	70201925	
ГВ № 2	70202105	
Т № 1	02872315	64
2 квартира		
Э № 2	4041130114103	70201118
ХВ № 3	70201995	
ГВ № 3	70201921	
Т № 2	02903215	65
3 квартира		
Э № 3	4041130120244	70201117
ХВ № 4	70201930	
ГВ № 4	70202003	
Т № 3	02903815	66
4 квартира		
Э № 4	4041130108452	70201140
ХВ № 5	60800549	
ГВ № 5	70202121	
ХВ № 6	70202110	
ГВ № 6	70201975	
Т № 4	02951315	67
5 квартира		
Э № 5	4041130108441	70201154
ХВ № 7	70202118	
ГВ № 7	70202119	
Т № 5	02938015	68
6 квартира		
Э № 6	4041130114770	70201145
ХВ № 8	70202123	
ГВ № 8	70202113	
ХВ № 9	70202122	
ГВ № 9	70202116	
Т № 6	02904115	69
7 квартира		
Э № 7	4041130115710	70201137
ХВ № 10	70201917	
ГВ № 10	70202001	
Т № 7	02879715	70
8 квартира		
Э № 8	4041130108454	70201156
ХВ № 11	70201904	
ГВ № 11	70201942	
Т № 8	02895115	71
9 квартира		
Э № 9	4041130114767	70201129
ХВ № 12	70201976	
ГВ № 12	70202120	
ХВ № 13	70201905	
ГВ № 13	70202126	
Т № 9	02873715	72

10 этаж		
Энергоресурс	№ счетчика	№ считывающего прибора
1 квартира		
Э № 1	4041130113821	70201148
ХВ № 1	70202007	
ГВ № 1	70202022	
ХВ № 2	70202018	
ГВ № 2	70202021	
Т № 1	02887815	73
2 квартира		
Э № 2	4041130110764	70201141
ХВ № 3	70202019	
ГВ № 3	70202020	
Т № 2	02880015	74
3 квартира		
Э № 3	4041130115217	70201155
ХВ № 4	70202205	
ГВ № 4	70201946	
Т № 3	02903515	75
4 квартира		
Э № 4	4041130110757	70201115
ХВ № 5	70202010	
ГВ № 5	70202012	
ХВ № 6	70202015	
ГВ № 6	70202002	
Т № 4	02902115	76
5 квартира		
Э № 5	4041130120200	70201120
ХВ № 7	70201961	
ГВ № 7	70201972	
Т № 5	02908715	77
6 квартира		
Э № 6	4041130120702	70201125
ХВ № 8	70201977	
ГВ № 8	70201957	
ХВ № 9	70201969	
ГВ № 9	70201971	
Т № 6	02896315	78
7 квартира		
Э № 7	4041130120697	70201122
ХВ № 10	70202059	
ГВ № 10	70202061	
Т № 7	02901415	79
8 квартира		
Э № 8	4041130114764	70201119
ХВ № 11	70202091	
ГВ № 11	70202086	
Т № 8	02859415	80
9 квартира		
Э № 9	4041130114758	70201123
ХВ № 12	70202053	
ГВ № 12	70202089	
ХВ № 13	70201958	
ГВ № 13	70201965	
Т № 9	02861015	81

11 этаж		
Энергоресурс	№ счетчика	№ считывающего прибора
1 квартира		
Э № 1	4041130115229	70201121
ХВ № 1	70202148	
ГВ № 1	70202108	
ХВ № 2	70202132	
ГВ № 2	70201986	
Т № 1	02880415	82
2 квартира		
Э № 2	4041130114759	70201126
ХВ № 3	70202147	
ГВ № 3	70202145	
Т № 2	02880815	83
3 квартира		
Э № 3	4041130115434	70201124
ХВ № 4	70202111	
ГВ № 4	70202112	
Т № 3	02903115	84
4 квартира		
Э № 4	4041130114763	70201112
ХВ № 5	70202055	
ГВ № 5	70202058	
ХВ № 6	70202064	
ГВ № 6	70202115	
Т № 4	02927615	85
5 квартира		
Э № 5	4041130117039	70201113
ХВ № 7	70202082	
ГВ № 7	70202088	
Т № 5	02937315	86
6 квартира		
Э № 6	4041130114771	70201114
ХВ № 8	70202081	
ГВ № 8	70202092	
ХВ № 9	70202084	
ГВ № 9	70202093	
Т № 6	02943315	87
7 квартира		
Э № 7	4041130120711	70201194
ХВ № 10	70202389	
ГВ № 10	70202374	
Т № 7	02951615	88
8 квартира		
Э № 8	4041130108455	70201202
ХВ № 11	70202390	
ГВ № 11	70202392	
Т № 8	02952115	89
9 квартира		
Э № 9	4041130117041	70201200
ХВ № 12	70202391	
ГВ № 12	70202411	
ХВ № 13	70202372	
ГВ № 13	70202380	
Т № 9	02866315	90

12 этаж		
Энергоресурс	№ счетчика	№ считывающего прибора
1 квартира		
Э № 1	4041130119370	70201206
ХВ № 1	70202009	
ГВ № 1	70202008	
ХВ № 2	70201990	
ГВ № 2	70201982	
Т № 1	02872215	91
2 квартира		
Э № 2	4041130113830	70201188
ХВ № 3	70202378	
ГВ № 3	70202377	
Т № 2	02874015	92
3 квартира		
Э № 3	4041130118706	70201210
ХВ № 4	70202000	
ГВ № 4	70202006	
Т № 3	02884415	93
4 квартира		
Э № 4	4041130113823	70201181
ХВ № 5	70202014	
ГВ № 5	70202004	
ХВ № 6	70202013	
ГВ № 6	70202005	
Т № 4	02896015	94
5 квартира		
Э № 5	4041130113832	70201189
ХВ № 7	70201992	
ГВ № 7	70201907	
Т № 5	02911515	95
6 квартира		
Э № 6	4041130110958	70201204
ХВ № 8	70201898	
ГВ № 8	70201926	
ХВ № 9	70201996	
ГВ № 9	70201981	
Т № 6	02905815	96
7 квартира		
Э № 7	4041130119368	70201183
ХВ № 10	70202250	
ГВ № 10	70202248	
Т № 7	02898015	97
8 квартира		
Э № 8	4041130113828	70201195
ХВ № 11	70201943	
ГВ № 11	60800510	
Т № 8	02899215	98
9 квартира		
Э № 9	4041130113816	70201192
ХВ № 12	70201941	
ГВ № 12	70201949	
ХВ № 13	70201931	
ГВ № 13	70201936	
Т № 9	02874315	99

13 этаж		
Энергоресурс	№ счетчика	№ считывающего прибора
1 квартира		
Э № 1	4041130115425	70201193
ХВ № 1	70201991	
ГВ № 1	70201987	
ХВ № 2	70201933	
ГВ № 2	70201940	
Т № 1	02895415	101
2 квартира		
Э № 2	4041130113824	70201173
ХВ № 3	70202125	
ГВ № 3	70201922	
Т № 2	02878715	100
3 квартира		
Э № 3	4041130118696	70201198
ХВ № 4	70201928	
ГВ № 4	70201997	
Т № 3	02903415	102
4 квартира		
Э № 4	4041130110775	70201209
ХВ № 5	70201901	
ГВ № 5	70201915	
ХВ № 6	70201973	
ГВ № 6	70201955	
Т № 4	02905215	103
5 квартира		
Э № 5	4041130113826	70201208
ХВ № 7	70202254	
ГВ № 7	70202087	
Т № 5	02905315	104
6 квартира		
Э № 6	4041130113818	70201186
ХВ № 8	70201700	
ГВ № 8	70202253	
ХВ № 9	70201956	
ГВ № 9	70201967	
Т № 6	02907915	105
7 квартира		
Э № 7	4041130115396	70201167
ХВ № 10	70202252	
ГВ № 10	70202346	
Т № 7	02910415	106
8 квартира		
Э № 8	4041130114099	70201185
ХВ № 11	70202203	
ГВ № 11	70201906	
Т № 8	02906215	107
9 квартира		
Э № 9	4041130113829	70201169
ХВ № 12	70201953	
ГВ № 12	70201974	
ХВ № 13	70201959	
ГВ № 13	70201960	
Т № 9	02912115	108

Примечание:

Э – прибор учета электричества
Т – прибор учета тепла
ХВ – прибор учета холодной воды
ГВ – прибор учета холодной воды

Согласовано

Взам. инв.№

Подпись и дата

Инв.№ подл.

Изм.	Кол.уч	Лист	Nдок.	Подп.	Дата
Разработал					
Проверил					
Т. контр.					
Н. контр.					
Утв.					

55:36:110101:16412–1–А

Проект застройки микрорайона "Прибрежный на ЛБИ в г. Омске"

Жилой дом по адресу Бульвар Кузьмина 27, ул. Крупской 13 к 4

Стадия	Лист	Листов
Р	18	

Таблицы наполнения. Жилой дом по адресу ул. Крупской 13 к 4. (продолжение)

ООО "СФЕРА ЭКОНОМНЫХ ТЕХНОЛОГИЙ"

14 этаж		
Энергоресурс	№ счетчика	№ считывающего прибора
1 квартира		
Э № 1	4041130115404	70201197
ХВ № 1	70201920	
ГВ № 1	70201937	
ХВ № 2	70202241	
ГВ № 2	70202245	
Т № 1	02903615	109
2 квартира		
Э № 2	4041130120246	70201201
ХВ № 3	70201938	
ГВ № 3	70201900	
Т № 2	02863615	110
3 квартира		
Э № 3	4041130115406	70201168
ХВ № 4	70202247	
ГВ № 4	70201947	
Т № 3	02862915	111
4 квартира		
Э № 4	4041130115704	70201284
ХВ № 5	70201903	
ГВ № 5	70202239	
ХВ № 6	70202240	
ГВ № 6	70202246	
Т № 4	02937515	112
5 квартира		
Э № 5	4041130120247	70201289
ХВ № 7	70201899	
ГВ № 7	70201913	
Т № 5	02940415	113
6 квартира		
Э № 6	4041130115712	70201207
ХВ № 8	70201934	
ГВ № 8	70202100	
ХВ № 9	70201985	
ГВ № 9	70201909	
Т № 6	02950515	114
7 квартира		
Э № 7	4041130120354	70201196
ХВ № 10	70202097	
ГВ № 10	70202124	
Т № 7	02936115	115
8 квартира		
Э № 8	4041130120238	70201285
ХВ № 11	70202520	
ГВ № 11	70201935	
Т № 8	02912615	116
9 квартира		
Э № 9	4041130120240	70201205
ХВ № 12	70202096	
ГВ № 12	70201911	
ХВ № 13	70202128	
ГВ № 13	70201929	
Т № 9	02868615	117

15 этаж		
Энергоресурс	№ счетчика	№ считывающего прибора
1 квартира		
Э № 1	4041130120349	70201190
ХВ № 1	70202457	
ГВ № 1	70202454	
ХВ № 2	70202460	
ГВ № 2	70202448	
Т № 1	02865115	118
2 квартира		
Э № 2	4041130120237	70201166
ХВ № 3	70202473	
ГВ № 3	70202479	
Т № 2	02875715	119
3 квартира		
Э № 3	4041130120253	70201273
ХВ № 4	70202458	
ГВ № 4	70202508	
Т № 3	02884215	120
4 квартира		
Э № 4	4041130113033	70201292
ХВ № 5	70202469	
ГВ № 5	70202500	
ХВ № 6	70202461	
ГВ № 6	70202476	
Т № 4	02884615	121
5 квартира		
Э № 5	4041130120251	70201293
ХВ № 7	70202474	
ГВ № 7	70202459	
Т № 5	02886715	122
6 квартира		
Э № 6	4041130120248	70201278
ХВ № 8	70202453	
ГВ № 8	70202451	
ХВ № 9	70202455	
ГВ № 9	70202456	
Т № 6	02894115	123
7 квартира		
Э № 7	4041130120542	70201275
ХВ № 10	70202445	
ГВ № 10	70202450	
Т № 7	02901615	124
8 квартира		
Э № 8	4041130120706	70201287
ХВ № 11	70201950	
ГВ № 11	70201978	
Т № 8	02904015	125
9 квартира		
Э № 9	4041130120704	70201288
ХВ № 12	70201966	
ГВ № 12	70201939	
ХВ № 13	70201970	
ГВ № 13	70201954	
Т № 9	02907315	126

16 этаж		
Энергоресурс	№ счетчика	№ считывающего прибора
1 квартира		
Э № 1	4041130120346	70201269
ХВ № 1	70202198	
ГВ № 1	70201968	
ХВ № 2	70202191	
ГВ № 2	70201952	
Т № 1	02871615	127
2 квартира		
Э № 2	4041130115222	70201271
ХВ № 3	70202195	
ГВ № 3	70202208	
Т № 2	02888515	128
3 квартира		
Э № 3	4041130113034	70201265
ХВ № 4	70202114	
ГВ № 4	70202080	
Т № 3	02895315	129
4 квартира		
Э № 4	4041130114760	70200976
ХВ № 5	70202197	
ГВ № 5	70202209	
ХВ № 6	70202202	
ГВ № 6	70202192	
Т № 4	02904915	130
5 квартира		
Э № 5	4041130120350	70201203
ХВ № 7	70202106	
ГВ № 7	70201932	
Т № 5	02929315	131
6 квартира		
Э № 6	4041130120341	70201290
ХВ № 8	70201944	
ГВ № 8	70201951	
ХВ № 9	70202107	
ГВ № 9	70202102	
Т № 6	02939115	132
7 квартира		
Э № 7	4041130115705	70201281
ХВ № 10	70201948	
ГВ № 10	70202505	
Т № 7	02938115	133
8 квартира		
Э № 8	4041130115418	70201276
ХВ № 11	60800584	
ГВ № 11	70201945	
Т № 8	02942215	134
9 квартира		
Э № 9	4041130115714	70201274
ХВ № 12	70201902	
ГВ № 12	70201908	
ХВ № 13	70201914	
ГВ № 13	70201927	
Т № 9	02947415	135

17 этаж		
Энергоресурс	№ счетчика	№ считывающего прибора
1 квартира		
Э № 1	201611001756	70201041
ХВ № 1	70202243	
ГВ № 1	70202237	
ХВ № 2	70202228	
ГВ № 2	70202242	
Т № 1	02949815	136
2 квартира		
Э № 2	4041130115703	70201042
ХВ № 3	70202234	
ГВ № 3	70202215	
Т № 2	02864315	137
3 квартира		
Э № 3	201611001737	70201262
ХВ № 4	70202424	
ГВ № 4	70202420	
Т № 3	02858915	138
4 квартира		
Э № 4	4041130120210	70201279
ХВ № 5	70202426	
ГВ № 5	70202430	
ХВ № 6	70202429	
ГВ № 6	70202431	
Т № 4	02876215	139
5 квартира		
Э № 5	4041130115235	70201286
ХВ № 7	70202387	
ГВ № 7	70202394	
Т № 5	02893915	140
6 квартира		
Э № 6	4041130118711	70201272
ХВ № 8	70202428	
ГВ № 8	70202423	
ХВ № 9	70202419	
ГВ № 9	70202421	
Т № 6	02896615	141
7 квартира		
Э № 7	4041130120471	70201039
ХВ № 10	70202393	
ГВ № 10	70202383	
Т № 7	02910915	142
8 квартира		
Э № 8	4041130115234	70201037
ХВ № 11	70202407	
ГВ № 11	70202404	
Т № 8	02913515	143
9 квартира		
Э № 9	4041130115427	70201266
ХВ № 12	70202402	
ГВ № 12	70202375	
ХВ № 13	70202403	
ГВ № 13	70202399	
Т № 9	02944015	144

18 этаж		
Энергоресурс	№ счетчика	№ считывающего прибора
1 квартира		
Э № 1	4041130120355	70201264
ХВ № 1	70202249	
ГВ № 1	70202238	
ХВ № 2	70202226	
ГВ № 2	70202236	
Т № 1	02865215	145
2 квартира		
Э № 2	4041130115227	70201280
ХВ № 3	70202235	
ГВ № 3	70202233	
Т № 2	02858315	146
3 квартира		
Э № 3	4041130120340	70201270
ХВ № 4	70202415	
ГВ № 4	70202412	
Т № 3	02863115	147
4 квартира		
Э № 4	4041130113029	70201033
ХВ № 5	70202057	
ГВ № 5	70202044	
ХВ № 6	70202051	
ГВ № 6	70202060	
Т № 4	02909415	148
5 квартира		
Э № 5	4041130113035	70201036
ХВ № 7	70202414	
ГВ № 7	70202410	
Т № 5	02922515	149
6 квартира		
Э № 6	4041130113030	70201026
ХВ № 8	70202413	
ГВ № 8	70202409	
ХВ № 9	70202056	
ГВ № 9	70202523	
Т № 6	02925515	150
7 квартира		
Э № 7	4041130108444	70201038
ХВ № 10	70202416	
ГВ № 10	70202417	
Т № 7	02927415	151
8 квартира		
Э № 8	4041130120249	70201028
ХВ № 11	70202104	
ГВ № 11	60800507	
Т № 8	02938615	152
9 квартира		
Э № 9	4041130115698	70201040
ХВ № 12	70202418	
ГВ № 12	6080503	
ХВ № 13	60800517	
ГВ № 13	70202422	
Т № 9	02941515	153

Примечание:

Э – прибор учета электричества
Т – прибор учета тепла
ХВ – прибор учета холодной воды
ГВ – прибор учета холодной воды

Согласовано

Взам. инв.№

Подпись и дата

Инв.№ подл.

Изм.	Кол.уч	Лист	Nдок.	Подп.	Дата
Разработал					
Проверил					
Т. контр.					
Н. контр.					
Утв.					

55:36:110101:16412–1–А

Проект застройки микрорайона "Прибрежный на ЛБИ в г. Омске"

Жилой дом по адресу Бульвар Кузьмина 27, ул. Крупской 13 к 4

Стадия	Лист	Листов
Р	19	

Таблицы наполнения. Жилой дом по адресу ул. Крупской 13 к 4. (Окончание)

ООО "СФЕРА ЭКОНОМНЫХ ТЕХНОЛОГИЙ"

ОДПУ / Комерческий учет электричества		
Энергоресурс	№ счетчика	№ считывающего прибора
Подвал		
Электрощитовая		
Э № 1	29865074	70201598
Э № 2	28785319	70200797
Э № 3	28787125	70200797
Э № 4	28787204	70200797
Э № 5	28785346	70200797
1 этаж		
ВРУ 3		
Э № 6	28821007	70201024

ОДПУ вода		
Энергоресурс	№ счетчика	№ сч. прибора
Подвал		
ХВ № 1	28736040	70201597
ГВ № 1	28735546	70201596

ОДПУ тепло		
Энергоресурс	№ счетчика	№ считывающего прибора
Подвал		
Т № 1	16029872	61100066

Расположение концентраторов		
Этаж	Нечет. Линия	Чет. Линия
Подвал	70700278	
1 этаж	70800436	
2 этаж		70800437
3 этаж	70800440	
4 этаж		70800441
5 этаж	70800433	
6 этаж		70800432
7 этаж	70800434	
8 этаж		70800435
9 этаж	70800494	
10 этаж		70800454
11 этаж	70800438	
12 этаж		70800439
13 этаж	70800431	
14 этаж		70800430
15 этаж	70800429	
16 этаж		70800428
17 этаж	70800427	
18 этаж		70800426

1 этаж		
Энергоресурс	№ счетчика	№ считывающего прибора
1 офис		
Э № 1	MRC 29865393	70201133
ХВ № 1	70201658	
ГВ № 1	70201656	
Т № 1	03673916	154
2 офис		
Э № 2	MRC 30651256	70201010
ХВ № 2	70201653	
ГВ № 2	70201654	
Т № 2	03546016	155
3 офис		
Э № 3	MRC 29865420	70201130
ХВ № 3	70201643	
ГВ № 3	70201782	
ХВ № 4	70201648	
ГВ № 4	70201650	
Т № 3	03278416	156
4 офис		
Э № 4	MRC 29865395	70201139
ХВ № 5	70201655	
ГВ № 5	70201652	
Т № 4	03540116	157
5 офис		
Э № 5	MRC 29865385	70201116
ХВ № 7	70201660	
ГВ № 7	70201649	
Т № 5	03677016	158
6 офис		
Э № 6	MRC 29865394	70201151
ХВ № 8	70201647	
ГВ № 8	70201651	
Т № 6	03636616	159

2 этаж		
Энергоресурс	№ счетчика	№ считывающего прибора
1 квартира		
Э № 1	4041130110206	70200992
ХВ № 1	70202076	
ГВ № 1	70202074	
ХВ № 2	70202257	
ГВ № 2	70202256	
Т № 1	04028916	1
2 квартира		
Э № 2	201704026916	70201294
ХВ № 3	70202079	
ГВ № 3	70202077	
Т № 2	04083316	2
3 квартира		
Э № 3	4041130120252	70201305
ХВ № 4	70202259	
ГВ № 4	70202073	
Т № 3	04081116	3
4 квартира		
Э № 4	4041130108747	70201282
ХВ № 5	70202258	
ГВ № 5	70202075	
ХВ № 6	70202067	
ГВ № 6	70202083	
Т № 4	04078316	4
5 квартира		
Э № 5	4041130106391	70201086
ХВ № 7	70202438	
ГВ № 7	60800552	
Т № 5	04139516	5
6 квартира		
Э № 6	4041130106393	70201102
ХВ № 8	70202491	
ГВ № 8	70202489	
ХВ № 9	70202472	
ГВ № 9	60800506	
Т № 6	04028216	6
7 квартира		
Э № 7	4041130115407	70201103
ХВ № 10	70202493	
ГВ № 10	70202475	
Т № 7	04028016	7
8 квартира		
Э № 8	4041130119350	70201074
ХВ № 11	70202494	
ГВ № 11	60800540	
Т № 8	04025116	8
9 квартира		
Э № 9	4041130119336	70201083
ХВ № 12	70202071	
ГВ № 12	70202078	
ХВ № 13	70202717	
ГВ № 13	60800586	
Т № 9	04026316	9

3 этаж		
Энергоресурс	№ счетчика	№ считывающего прибора
1 квартира		
Э № 1	4041130119727	70201093
ХВ № 1	70202435	
ГВ № 1	70202432	
ХВ № 2	70202425	
ГВ № 2	70202427	
Т № 1	04138816	10
2 квартира		
Э № 2	4041130110035	70201079
ХВ № 3	70201728	
ГВ № 3	70201726	
Т № 2	03428716	11
3 квартира		
Э № 3	4041130119353	70201097
ХВ № 4	70201808	
ГВ № 4	70201791	
Т № 3	04024516	12
4 квартира		
Э № 4	4041130119338	70201076
ХВ № 5	70201730	
ГВ № 5	70201814	
ХВ № 6	60800519	
ГВ № 6	60800501	
Т № 4	04022516	13
5 квартира		
Э № 5	4041130110585	70201088
ХВ № 7	70201720	
ГВ № 7	70201829	
Т № 5	04141816	14
6 квартира		
Э № 6	4041130108752	70201082
ХВ № 8	70201793	
ГВ № 8	60800508	
ХВ № 9	70201645	
ГВ № 9	70201640	
Т № 6	03672816	15
7 квартира		
Э № 7	4041130114821	70201089
ХВ № 10	70201646	
ГВ № 10	70201870	
Т № 7	04014516	16
8 квартира		
Э № 8	4041130110024	70200961
ХВ № 11	70201798	
ГВ № 11	70201729	
Т № 8	04032316	17
9 квартира		
Э № 9	4041130106732	70201067
ХВ № 12	70201639	
ГВ № 12	70201642	
ХВ № 13	70201731	
ГВ № 13	70201727	
Т № 9	04035416	18

4 этаж		
Энергоресурс	№ счетчика	№ считывающего прибора
1 квартира		
Э № 1	4041130111944	70201075
ХВ № 1	70201841	
ГВ № 1	70201735	
ХВ № 2	70201725	
ГВ № 2	70201810	
Т № 1	04024916	19
2 квартира		
Э № 2	4041130106378	70201073
ХВ № 3	70201742	
ГВ № 3	70201743	
Т № 2	04026016	20
3 квартира		
Э № 3	4041130123521	70201048
ХВ № 4	70201839	
ГВ № 4	70201724	
Т № 3	04028116	21
4 квартира		
Э № 4	4041130118367	70201070
ХВ № 5	70201734	
ГВ № 5	70201846	
ХВ № 6	70201894	
ГВ № 6	70201738	
Т № 4	04029016	22
5 квартира		
Э № 5	4041130116273	70201085
ХВ № 7	60800505	
ГВ № 7	70201736	
Т № 5	04022216	23
6 квартира		
Э № 6	4041130110577	70201069
ХВ № 8	70201815	
ГВ № 8	70202490	
ХВ № 9	60800577	
ГВ № 9	70201733	
Т № 6	04015916	24
7 квартира		
Э № 7	4041130117725	70200989
ХВ № 10	70202483	
ГВ № 10	70201739	
Т № 7	04026916	25
8 квартира		
Э № 8	4041130108737	70200983
ХВ № 11	70201805	
ГВ № 11	70201737	
Т № 8	04021116	26
9 квартира		
Э № 9	4041130119340	70200971
ХВ № 12	70201845	
ГВ № 12	70201812	
ХВ № 13	70201825	
ГВ № 13	70201836	
Т № 9	04025516	27

5 этаж		
Энергоресурс	№ счетчика	№ считывающего прибора
1 квартира		
Э № 1	4041130117733	70200967
ХВ № 1	70201764	
ГВ № 1	70201769	
ХВ № 2	70201998	
ГВ № 2	70201767	
Т № 1	04028516	28
2 квартира		
Э № 2	4041130116478	70200966
ХВ № 3	70201771	
ГВ № 3	70201999	
Т № 2	04035916	29
3 квартира		
Э № 3	4041130111937	70200982
ХВ № 4	70201770	
ГВ № 4	70201602	
Т № 3	04032516	30
4 квартира		
Э № 4	4041130106395	70200968
ХВ № 5	70201605	
ГВ № 5	70201766	
ХВ № 6	70201607	
ГВ № 6	70201637	
Т № 4	03651316	31
5 квартира		
Э № 5	4041130119342	70200969
ХВ № 7	70201583	
ГВ № 7	70201768	
Т № 5	03534216	32
6 квартира		
Э № 6	4041130116256	70201164
ХВ № 8	70202485	
ГВ № 8	70202495	
ХВ № 9	70201582	
ГВ № 9	70201763	
Т № 6	03676016	33
7 квартира		
Э № 7	4041130114832	70200995
ХВ № 10	70202447	
ГВ № 10	70201759	
Т № 7	03534416	34
8 квартира		
Э № 8	4041130110593	70201163
ХВ № 11	70202449	
ГВ № 11	70201765	
Т № 8	03458716	35
9 квартира		
Э № 9	4041130106382	70200997
ХВ № 12	70202443	
ГВ № 12	70202434	
ХВ № 13	70201585	
ГВ № 13	70201584	
Т № 9	03497616	36

6 этаж		
Энергоресурс	№ счетчика	№ считывающего прибора
1 квартира		
Э № 1	4041130118356	70201096
ХВ № 1	70201689	
ГВ № 1	70201671	
ХВ № 2	70201685	
ГВ № 2	70201889	
Т № 1	03559416	37
2 квартира		
Э № 2	4041130110213	70201100
ХВ № 3	70201686	
ГВ № 3	70201677	
Т № 2	03561316	38
3 квартира		
Э № 3	4041130110017	70201092
ХВ № 4	70202488	
ГВ № 4	70201683	
Т № 3	03679816	39
4 квартира		
Э № 4	4041130110198	70201304
ХВ № 5	70201678	
ГВ № 5	70201682	
ХВ № 6	70201709	
ГВ № 6	70201690	
Т № 4	03464816	40
5 квартира		
Э № 5	4041130111953	70201105
ХВ № 7	70201704	
ГВ № 7	70201706	
Т № 5	03412216	41
6 квартира		
Э № 6	4041130111950	70201091
ХВ № 8	70201703	
ГВ № 8	70201702	
ХВ № 9	70202444	
ГВ № 9	70201698	
Т № 6	03659416	42
7 квартира		
Э № 7	4041130110204	70201095
ХВ № 10	70202486	
ГВ № 10	70202262	
Т № 7	03652416	43
8 квартира		
Э № 8	4041130115304	70201098
ХВ № 11	70201701	
ГВ № 11	70201705	
Т № 8	03524016	44
9 квартира		
Э № 9	4041130111946	70201109
ХВ № 12	70201707	
ГВ № 12	70201681	
ХВ № 13	70202439	
ГВ № 13	70202480	
Т № 9	03529416	45

Примечание:

Э – прибор учета электричества
Т – прибор учета тепла
ХВ – прибор учета холодной воды
ГВ – прибор учета холодной воды

Согласовано

Взам. инв.№

Подпись и дата

Инв.№ подл.

Изм.	Кол.уч	Лист	Nдок.	Подп.	Дата
Разработал					
Проверил					
Т. контр.					
Н. контр.					
Утв.					

55:36:110101:16412–1–А

Проект застройки микрорайона "Прибрежный на ЛБИ в г. Омске"

Жилой дом по адресу Бульвар Кузьмина 27, ул. Крупской 13 к 4

Стадия	Лист	Листов
Р	20	

Таблицы наполнения. Жилой дом по адресу Бульвар Кузьмина 27. (Начало)

ООО "СФЕРА ЭКОНОМНЫХ ТЕХНОЛОГИЙ"

7 этаж		
Энергоресурс	№ счетчика	№ считывающего прибора
1 квартира		
Э № 1	4041130111940	70201107
ХВ № 1	70201691	
ГВ № 1	70201676	
ХВ № 2	70201675	
ГВ № 2	70201673	
Т № 1	04021516	46
2 квартира		
Э № 2	4041130117726	70201110
ХВ № 3	70201693	
ГВ № 3	70201672	
Т № 2	03647016	47
3 квартира		
Э № 3	4041130110209	70201106
ХВ № 4	70201696	
ГВ № 4	70201684	
Т № 3	03598716	48
4 квартира		
Э № 4	4041130118370	70201104
ХВ № 5	70202446	
ГВ № 5	70202478	
ХВ № 6	70201699	
ГВ № 6	70201670	
Т № 4	03506816	49
5 квартира		
Э № 5	4041130110202	70201080
ХВ № 7	70201697	
ГВ № 7	70201694	
Т № 5	03678216	50
6 квартира		
Э № 6	4041130110203	70201101
ХВ № 8	70202484	
ГВ № 8	70201679	
ХВ № 9	70201680	
ГВ № 9	70201695	
Т № 6	04029816	51
7 квартира		
Э № 7	4041130110211	70201108
ХВ № 10	70201674	
ГВ № 10	70202452	
Т № 7	04024116	52
8 квартира		
Э № 8	4041130119728	70201094
ХВ № 11	70201692	
ГВ № 11	70201687	
Т № 8	04031816	53
9 квартира		
Э № 9	4041130119732	70201099
ХВ № 12	70202487	
ГВ № 12	70202440	
ХВ № 13	70201688	
ГВ № 13	70201664	
Т № 9	04078216	54

8 этаж		
Энергоресурс	№ счетчика	№ считывающего прибора
1 квартира		
Э № 1	4041130110214	70201087
ХВ № 1	70201878	
ГВ № 1	70201862	
ХВ № 2	70201786	
ГВ № 2	70201855	
Т № 1	04024316	55
2 квартира		
Э № 2	4041130114826	70201077
ХВ № 3	70201802	
ГВ № 3	70201861	
Т № 2	04029416	56
3 квартира		
Э № 3	4041130110207	70201081
ХВ № 4	70201860	
ГВ № 4	70201850	
Т № 3	04023716	57
4 квартира		
Э № 4	4041130119724	70201090
ХВ № 5	70201799	
ГВ № 5	70201885	
ХВ № 6	70201854	
ГВ № 6	70201873	
Т № 4	03988416	58
5 квартира		
Э № 5	4041130110200	70201309
ХВ № 7	70201853	
ГВ № 7	70201879	
Т № 5	04027216	59
6 квартира		
Э № 6	4041130119725	70201078
ХВ № 8	70201884	
ГВ № 8	70202344	
ХВ № 9	70201816	
ГВ № 9	70201641	
Т № 6	04051316	60
7 квартира		
Э № 7	4041130119722	70201261
ХВ № 10	70202358	
ГВ № 10	70201887	
Т № 7	03655916	61
8 квартира		
Э № 8	4041130106387	70201068
ХВ № 11	70201828	
ГВ № 11	70201892	
Т № 8	03427916	62
9 квартира		
Э № 9	4041130119733	70201267
ХВ № 12	70201851	
ГВ № 12	70201863	
ХВ № 13	70201876	
ГВ № 13	70201859	
Т № 9	03657016	63

9 этаж		
Энергоресурс	№ счетчика	№ считывающего прибора
1 квартира		
Э № 1	4041130110210	70201084
ХВ № 1	70202275	
ГВ № 1	70202282	
ХВ № 2	70202272	
ГВ № 2	70202281	
Т № 1	03542216	64
2 квартира		
Э № 2	4041130110029	70201072
ХВ № 3	70202291	
ГВ № 3	70202284	
Т № 2	03415016	65
3 квартира		
Э № 3	4041130110196	70201066
ХВ № 4	70201788	
ГВ № 4	70202293	
Т № 3	03538816	66
4 квартира		
Э № 4	4041130110212	70201012
ХВ № 5	70202292	
ГВ № 5	70202294	
ХВ № 6	70201603	
ГВ № 6	70201790	
Т № 4	03657316	67
5 квартира		
Э № 5	4041130110022	70200963
ХВ № 7	70202283	
ГВ № 7	70202287	
Т № 5	03443916	68
6 квартира		
Э № 6	4041130119720	70201014
ХВ № 8	70201750	
ГВ № 8	70202270	
ХВ № 9	70201747	
ГВ № 9	70202285	
Т № 6	03649816	69
7 квартира		
Э № 7	4041130119343	70201011
ХВ № 10	70202286	
ГВ № 10	70201748	
Т № 7	03450016	70
8 квартира		
Э № 8	4041130110215	70200980
ХВ № 11	70202279	
ГВ № 11	70202274	
Т № 8	03545616	71
9 квартира		
Э № 9	4041130110201	70201000
ХВ № 12	70202260	
ГВ № 12	70202276	
ХВ № 13	70201789	
ГВ № 13	70202278	
Т № 9	03481416	72

10 этаж		
Энергоресурс	№ счетчика	№ считывающего прибора
1 квартира		
Э № 1	4041130119354	70200991
ХВ № 1	70202355	
ГВ № 1	70202357	
ХВ № 2	70202362	
ГВ № 2	70202360	
Т № 1	03519116	73
2 квартира		
Э № 2	4041130106376	70200999
ХВ № 3	70202353	
ГВ № 3	70202343	
Т № 2	03401516	74
3 квартира		
Э № 3	4041130119341	70200919
ХВ № 4	70202340	
ГВ № 4	70202366	
Т № 3	03426216	75
4 квартира		
Э № 4	4041130106381	70201007
ХВ № 5	70202349	
ГВ № 5	70202354	
ХВ № 6	70202342	
ГВ № 6	70202337	
Т № 4	04033716	76
5 квартира		
Э № 5	4041130106390	70200972
ХВ № 7	70202350	
ГВ № 7	70202351	
Т № 5	04031116	77
6 квартира		
Э № 6	4041130106380	70200988
ХВ № 8	70202339	
ГВ № 8	70202189	
ХВ № 9	70202504	
ГВ № 9	70202352	
Т № 6	03420616	78
7 квартира		
Э № 7	4041130114829	70200987
ХВ № 10	70202442	
ГВ № 10	70202341	
Т № 7	03409916	79
8 квартира		
Э № 8	4041130119087	70200977
ХВ № 11	70201785	
ГВ № 11	70201779	
Т № 8	03427616	80
9 квартира		
Э № 9	4041130111941	70200934
ХВ № 12	70201752	
ГВ № 12	70201740	
ХВ № 13	70201581	
ГВ № 13	70201749	
Т № 9	03522716	81

11 этаж		
Энергоресурс	№ счетчика	№ считывающего прибора
1 квартира		
Э № 1	4041130110197	70200985
ХВ № 1	70201620	
ГВ № 1	70201818	
ХВ № 2	70201849	
ГВ № 2	70201623	
Т № 1	03427316	82
2 квартира		
Э № 2	4041130110576	70201005
ХВ № 3	70201819	
ГВ № 3	70201804	
Т № 2	03472316	83
3 квартира		
Э № 3	4041130110199	70200947
ХВ № 4	70201784	
ГВ № 4	70201787	
Т № 3	03690416	84
4 квартира		
Э № 4	4041130119095	70201006
ХВ № 5	70201625	
ГВ № 5	70201619	
ХВ № 6	70201624	
ГВ № 6	70201626	
Т № 4	03535216	85
5 квартира		
Э № 5	4041130116485	70200962
ХВ № 7	70201874	
ГВ № 7	70201872	
Т № 5	03655216	86
6 квартира		
Э № 6	4041130110581	70200990
ХВ № 8	70201618	
ГВ № 8	70201622	
ХВ № 9	70201744	
ГВ № 9	70201621	
Т № 6	03672916	87
7 квартира		
Э № 7	4041130110205	70201002
ХВ № 10	70201857	
ГВ № 10	70201826	
Т № 7	03603116	88
8 квартира		
Э № 8	4041130110583	70201296
ХВ № 11	70201617	
ГВ № 11	70201806	
Т № 8	03988616	89
9 квартира		
Э № 9	4041130119348	70200921
ХВ № 12	70201831	
ГВ № 12	70201741	
ХВ № 13	70201745	
ГВ № 13	70201746	
Т № 9	03522616	90

12 этаж		
Энергоресурс	№ счетчика	№ считывающего прибора
1 квартира		
Э № 1	4041130115021	70200960
ХВ № 1	70202225	
ГВ № 1	70202216	
ХВ № 2	70202220	
ГВ № 2	70202207	
Т № 1	03428516	91
2 квартира		
Э № 2	4041130119347	70200918
ХВ № 3	70202218	
ГВ № 3	70202221	
Т № 2	03522216	92
3 квартира		
Э № 3	4041130115299	70200939
ХВ № 4	70202213	
ГВ № 4	70202210	
Т № 3	03677316	93
4 квартира		
Э № 4	4041130106392	70200922
ХВ № 5	70202224	
ГВ № 5	70201669	
ХВ № 6	70202229	
ГВ № 6	70202230	
Т № 4	03680016	94
5 квартира		
Э № 5	4041130118409	70200979
ХВ № 7	70202212	
ГВ № 7	70202232	
Т № 5	03486816	99
6 квартира		
Э № 6	4041130119346	70200994
ХВ № 8	70201792	
ГВ № 8	70202217	
ХВ № 9	70201867	
ГВ № 9	70202223	
Т № 6	03451116	98
7 квартира		
Э № 7	4041130112215	70201143
ХВ № 10	70202231	
ГВ № 10	70202214	
Т № 7	03481616	97
8 квартира		
Э № 8	4041130106379	70200974
ХВ № 11	70202222	
ГВ № 11	70202211	
Т № 8	03517416	96
9 квартира		
Э № 9	4041130119345	70201001
ХВ № 12	70201865	
ГВ № 12	70201667	
ХВ № 13	70201668	
ГВ № 13	70202227	
Т № 9	03538916	95

13 этаж		
Энергоресурс	№ счетчика	№ считывающего прибора
1 квартира		
Э № 1	4041130115300	70200964
ХВ № 1	70202513	
ГВ № 1	70202301	
ХВ № 2	70202297	
ГВ № 2	70202307	
Т № 1	03563316	100
2 квартира		
Э № 2	4041130116482	70201003
ХВ № 3	70202295	
ГВ № 3	70202290	
Т № 2	03476216	101
3 квартира		
Э № 3	4041130119352	70201008
ХВ № 4	70202302	
ГВ № 4	70202306	
Т № 3	03444716	102
4 квартира		
Э № 4	4041130118400	70200973
ХВ № 5	70202311	
ГВ № 5	70202289	
ХВ № 6	70202305	
ГВ № 6	70202303	
Т № 4	03443316	103
5 квартира		
Э № 5	4041130106384	70200998
ХВ № 7	70202313	
ГВ № 7	70202296	
Т № 5	04026116	108
6 квартира		
Э № 6	4041130118360	70201142
ХВ № 8	70201663	
ГВ № 8	70201891	
ХВ № 9	70201896	
ГВ № 9	70202314	
Т № 6	03463816	107
7 квартира		
Э № 7	4041130118402	70200993
ХВ № 10	70202288	
ГВ № 10	70202300	
Т № 7	03418116	106
8 квартира		
Э № 8	4041130106394	70200975
ХВ № 11	70202309	
ГВ № 11	70201662	
Т № 8	04076416	105
9 квартира		
Э № 9	4041130106385	70201144
ХВ № 12	70201665	
ГВ № 12	70202312	
ХВ № 13	70201797	
ГВ № 13	70202308	
Т № 9	04077316	104

Примечание:

Э – прибор учета электричества
Т – прибор учета тепла
ХВ – прибор учета холодной воды
ГВ – прибор учета холодной воды

Согласовано

Взам. инв.№

Подпись и дата

Инв.№ подл.

Изм.	Кол.уч	Лист	Nдок.	Подп.	Дата	55:36:110101:16412–1–А		
						Проект застройки микрорайона "Прибрежный на ЛБИ в г. Омске"		
Разработал						Жилой дом по адресу Бульвар Кузьмина 27, ул. Крупской 13 к 4	Стадия	Лист	Листов
Проверил							Р	21	
Т. контр.									
						Таблицы наполнения. Жилой дом по адресу Бульвар Кузьмина 27. (Продолжение)	ООО "СФЕРА ЭКОНОМНЫХ ТЕХНОЛОГИЙ"	
Н. контр.								
Утв.								

14 этаж		
Энергоресурс	№ счетчика	№ считывающего прибора
1 квартира		
Э № 1	4041130119351	70200944
ХВ № 1	70201893	
ГВ № 1	70201897	
ХВ № 2	70201630	
ГВ № 2	70201632	
Т № 1	0367801б	109
2 квартира		
Э № 2	4041130110031	70200945
ХВ № 3	70201813	
ГВ № 3	70201835	
Т № 2	0346491б	110
3 квартира		
Э № 3	4041130122214	70200932
ХВ № 4	70201811	
ГВ № 4	70201821	
Т № 3	0402781б	111
4 квартира		
Э № 4	4041130118359	70200941
ХВ № 5	70201628	
ГВ № 5	70201886	
ХВ № 6	70201661	
ГВ № 6	70201627	
Т № 4	0402541б	112
5 квартира		
Э № 5	4041130110025	70200949
ХВ № 7	70201801	
ГВ № 7	70201636	
Т № 5	0403391б	117
6 квартира		
Э № 6	4041130118368	70200952
ХВ № 8	70201634	
ГВ № 8	70201629	
ХВ № 9	70201883	
ГВ № 9	70201633	
Т № 6	0402701б	116
7 квартира		
Э № 7	4041130111938	70200951
ХВ № 10	70201666	
ГВ № 10	70201635	
Т № 7	0403191б	115
8 квартира		
Э № 8	4041130118369	70200950
ХВ № 11	70201659	
ГВ № 11	70201657	
Т № 8	0403681б	114
9 квартира		
Э № 9	4041130110021	70200959
ХВ № 12	70201848	
ГВ № 12	70201631	
ХВ № 13	70201877	
ГВ № 13	70201794	
Т № 9	0402971б	113

15 этаж		
Энергоресурс	№ счетчика	№ считывающего прибора
1 квартира		
Э № 1	4041130106731	70200937
ХВ № 1	70202441	
ГВ № 1	70202433	
ХВ № 2	70202436	
ГВ № 2	70202437	
Т № 1	0402141б	118
2 квартира		
Э № 2	4041130119718	70200955
ХВ № 3	70201712	
ГВ № 3	70201715	
Т № 2	0402831б	119
3 квартира		
Э № 3	4041130117734	70200920
ХВ № 4	70202065	
ГВ № 4	70201888	
Т № 3	0402771б	120
4 квартира		
Э № 4	4041130119717	70200940
ХВ № 5	70201807	
ГВ № 5	70201708	
ХВ № 6	70201838	
ГВ № 6	70201842	
Т № 4	0403761б	121
5 квартира		
Э № 5	4041130119726	70200953
ХВ № 7	70201830	
ГВ № 7	70201881	
Т № 5	0402531б	122
6 квартира		
Э № 6	4041130119723	70200930
ХВ № 8	70201840	
ГВ № 8	70201711	
ХВ № 9	70201834	
ГВ № 9	70201880	
Т № 6	0403061б	123
7 квартира		
Э № 7	4041130106724	70200935
ХВ № 10	70201809	
ГВ № 10	70201875	
Т № 7	0402661б	124
8 квартира		
Э № 8	4041130119734	70201283
ХВ № 11	70201843	
ГВ № 11	70201827	
Т № 8	04030116	125
9 квартира		
Э № 9	404113011002б	70200938
ХВ № 12	70201820	
ГВ № 12	70201713	
ХВ № 13	70201837	
ГВ № 13	70201864	
Т № 9	0402711б	126

16 этаж		
Энергоресурс	№ счетчика	№ считывающего прибора
1 квартира		
Э № 1	4041130117716	70200948
ХВ № 1	70201718	
ГВ № 1	70201710	
ХВ № 2	70201716	
ГВ № 2	70201717	
Т № 1	0403131б	127
2 квартира		
Э № 2	4041130116481	70200943
ХВ № 3	70201547	
ГВ № 3	70201613	
Т № 2	0402421б	128
3 квартира		
Э № 3	4041130117720	70200954
ХВ № 4	70201858	
ГВ № 4	70201822	
Т № 3	0402461б	129
4 квартира		
Э № 4	4041130116494	70200933
ХВ № 5	70201795	
ГВ № 5	70201796	
ХВ № 6	70201833	
ГВ № 6	70201832	
Т № 4	0402921б	130
5 квартира		
Э № 5	4041130110595	70200957
ХВ № 7	70201616	
ГВ № 7	70201611	
Т № 5	0364201б	131
6 квартира		
Э № 6	4041130116488	70200942
ХВ № 8	70201612	
ГВ № 8	70201608	
ХВ № 9	70201615	
ГВ № 9	70201868	
Т № 6	0349831б	132
7 квартира		
Э № 7	4041130115313	70200931
ХВ № 10	70201844	
ГВ № 10	70201614	
Т № 7	0354781б	133
8 квартира		
Э № 8	4041130116477	70200956
ХВ № 11	70201852	
ГВ № 11	70201895	
Т № 8	0365261б	134
9 квартира		
Э № 9	4041130116480	70201297
ХВ № 12	70201721	
ГВ № 12	70201610	
ХВ № 13	70201719	
ГВ № 13	70201609	
Т № 9	0364901б	135

17 этаж		
Энергоресурс	№ счетчика	№ считывающего прибора
1 квартира		
Э № 1	4041130110208	70200926
ХВ № 1	70201780	
ГВ № 1	70201775	
ХВ № 2	70201783	
ГВ № 2	70201777	
Т № 1	0352681б	136
2 квартира		
Э № 2	4041130117722	70200958
ХВ № 3	70201781	
ГВ № 3	70201778	
Т № 2	0364601б	137
3 квартира		
Э № 3	4041130119719	70200946
ХВ № 4	70202263	
ГВ № 4	70202264	
Т № 3	0356171б	138
4 квартира		
Э № 4	4041130118366	70200927
ХВ № 5	70202265	
ГВ № 5	70202266	
ХВ № 6	70202268	
ГВ № 6	70202271	
Т № 4	0366221б	139
5 квартира		
Э № 5	4041130110034	70200928
ХВ № 7	70201604	
ГВ № 7	70202334	
Т № 5	0356191б	140
6 квартира		
Э № 6	4041130119729	70200925
ХВ № 8	70202280	
ГВ № 8	70202219	
ХВ № 9	70202335	
ГВ № 9	70202348	
Т № 6	0403321б	141
7 квартира		
Э № 7	4041130119731	70200936
ХВ № 10	70202267	
ГВ № 10	70202273	
Т № 7	0403781б	142
8 квартира		
Э № 8	4041130119721	70201307
ХВ № 11	70202317	
ГВ № 11	70202330	
Т № 8	0403851б	143
9 квартира		
Э № 9	404113011001б	70200923
ХВ № 12	70202261	
ГВ № 12	70202318	
ХВ № 13	70202321	
ГВ № 13	70202269	
Т № 9	0399581б	144

18 этаж		
Энергоресурс	№ счетчика	№ считывающего прибора
1 квартира		
Э № 1	4041130119716	70201161
ХВ № 1	70201722	
ГВ № 1	70201776	
ХВ № 2	70201714	
ГВ № 2	70201772	
Т № 1	0402621б	145
2 квартира		
Э № 2	4041130106377	70201127
ХВ № 3	70201774	
ГВ № 3	70201773	
Т № 2	0403351б	146
3 квартира		
Э № 3	4041130110019	70200984
ХВ № 4	70201890	
ГВ № 4	70201866	
Т № 3	0402791б	147
4 квартира		
Э № 4	4041130119083	70201009
ХВ № 5	70201856	
ГВ № 5	70201823	
ХВ № 6	70201757	
ГВ № 6	70201871	
Т № 4	0402331б	148
5 квартира		
Э № 5	4041130106383	70201302
ХВ № 7	70201803	
ГВ № 7	70201869	
Т № 5	0408721б	149
6 квартира		
Э № 6	4041130106389	70200981
ХВ № 8	70201761	
ГВ № 8	70201758	
ХВ № 9	70201760	
ГВ № 9	70201762	
Т № 6	0407391б	150
7 квартира		
Э № 7	4041130119735	70201128
ХВ № 10	70201817	
ГВ № 10	70201882	
Т № 7	0367551б	151
8 квартира		
Э № 8	4041130111948	70200986
ХВ № 11	70201754	
ГВ № 11	70201756	
Т № 8	0367261б	152
9 квартира		
Э № 9	4041130114818	70201165
ХВ № 12	70201755	
ГВ № 12	70201753	
ХВ № 13	70201847	
ГВ № 13	70201751	
Т № 9	0356901б	153

Примечание:

Э – прибор учета электричества
Т – прибор учета тепла
ХВ – прибор учета холодной воды
ГВ – прибор учета холодной воды

Согласовано

Взам. инв.№

Подпись и дата

Инв.№ подл.

Изм.	Кол.уч	Лист	Nдок.	Подп.	Дата	55:36:110101:16412–1–А			
						Проект застройки микрорайона "Прибрежный на ЛБИ в г. Омске"			
Разработал						Жилой дом по адресу Бульвар Кузьмина 27, ул. Крупской 13 к 4	Стадия	Лист	Листов
Проверил							Р	22	
Т. контр.									
						Таблицы наполнения. Жилой дом по адресу Бульвар Кузьмина 27. (Окончание)	ООО "СФЕРА ЭКОНОМНЫХ ТЕХНОЛОГИЙ"		
Н. контр.									
Утв.									

Позиция	Наименование и техническая характеристика	Тип, марка, обозначение документа, опросного листа	Код оборудования, изделия, материала	Завод-изготовитель	Единица измерения	Количество	Масса единицы, кг	Примечание
1	2	3	4	5	6	7	8	9
	1. Приборы и оборудование							
	1.1. Концентратор	"Гермес"			шт.	16		
		СЭТ.469333.041-01						
	1.2. Концентратор	"Гермес"			шт.	1		
		СЭТ.469333.041-02						
	1.3. Концентратор	"Гермес"			шт.	2		
		СЭТ.469333.041-05						
	1.4. Счетчик импульсов беспроводной	"Борей 4"			шт.	159		
		СЭТ.469333.019-02						
	1.5. Счетчик импульсов беспроводной	"Борей 4"			шт.	3		
		СЭТ.469333.019-04						
	1.6. Счетчик импульсов беспроводной	"Борей 4"			шт.	1		
		СЭТ.469333.019-05						
	1.7. Счетчик воды Ду 15мм	"Протей"			шт.	454		
		СЭТ.469333.046-00.01						
	1.8. Разветвитель	СЭТ.469333.091			шт.	36		
	1.9. Блок автоматизации	MBUS			шт.	1		
		СЭТ.469333.097						
	1.10. Модульный источник питания	AC/DC DR15-12			шт.	19		
	1.11. Преобразователь	HDR-30-48 MW			шт.	1		

Согласовано

Взам. инв.№

Подпись и дата

Инв.№ подл.

Изм.	Кол.уч	Лист	N док.	Подп.	Дата
Разработал					
Проверил					
Т. контр.					
Н. контр.					
Утв.					

55:36:110101:16412-1-А

Проект застройки микрорайона "Прибрежный на ЛБИ в г. Омске"

Жилой дом по адресу Бульвар Кузьмина 27, ул. Крупской 13 к 4

Стадия	Лист	Листов
Р	23	2

Спецификация оборудования изделий и материалов

ООО "СФЕРА ЭКОНОМНЫХ ТЕХНОЛОГИЙ"

Позиция	Наименование и техническая характеристика	Тип, марка, обозначение документа, опросного листа	Код оборудования, изделия, материала	Завод-изготовитель	Единица измерения	Количество	Масса единицы, кг	Примечание
1	2	3	4	5	6	7	8	
	1.12. Выключатель автоматический	ВА 47-29 2п			шт.	19		
	1.13. Корпус навесной	ЩРН-12			шт.	19		
	1.14. Счетчик тепла	VALTEC			шт.	158		
		VHM-T-15/0,6-M-П						
	1.15. Счетчик тепла	VALTEC			шт.	1		
		VHM-T-15/1,5-M-П						
	1.16. Антенна	ECG-G-GSM-051			шт.	3		
	1.17. Антенна	433 BY-433-05 SMA M SM			шт.	21		
	1.18. Антенна (угловая)	433 ESG 433-01 R/A SMA-M			шт.	3		

Согласовано

Взам. инв.№

Подпись и дата

Инв.№ подл.